Electric Lifting Table

User Manual

Model number: K2307

Please read the instruction manual carefully before use the product, and properly keep it.

CONTENTS

EN----------01

DE----------10

FR----------19

IT----------28

ES----------37

NL----------46

⚠ WARNING:
*Store indoors.
*Please read the user manual to ensure the security.
*Only use the specified charger based on the manual.

⚠ WARNUNG:
- Nur in Innenräumen lagern.
- Bitte lesen Sie die Bedienungsanleitung, um die Sicherheit zu gewährleisten.
- Verwenden Sie nur das im Handbuch angegebene Ladegerät.

⚠ AVERTISSEMENT :
- Conserver à l'intérieur.
- Veuillez lire le manuel d'utilisation pour assurer la sécurité.
- Utilisez uniquement le chargeur spécifié dans le manuel.

⚠ AVVISO:
- Conservare in un luogo chiuso.
- Leggere il manuale d'uso per garantire la sicurezza.
- Utilizzare solo il caricatore specificato nel manuale.

⚠ ADVERTENCIA:
- Guardar en interiores.
- Lea el manual del usuario para garantizar la seguridad.
- Utilice únicamente el cargador especificado en el manual.

⚠ WAARSCHUWING:
- Binnen bewaren.
- Lees de handleiding om de veiligheid te waarborgen.
- Gebruik alleen de oplader die in de handleiding is vermeld.

Attentions

1. Be sure to take the length of the cord into account when operating the table.
If the wires are not long enough,like the mouse, computer and speaker any device with wires will affect the movement of the table, may cause the panel damage or wire breakage.

2. This electric lifting table has a motor, please use in dry office area, the table frame height can be adjusted, so it can be positioned in the most ergonomic suitable height. This product is only applicable to the uses contained in this manual. This product should not be used in high humidity or humid environment. Any other use may has a risk.

3. Liability: Except as stated in this operating manual, the seller under any circumstances does not accept warranty claims or liability claims for damage resulting from improper use or handling of the table frame.

4.Choose a table position that is a safe distance away from window frames, appliances, furniture, etc., making sure they don't get stuck.

5.After assembly, do not place anything more than 50cm high under the panel. When moving the table, do not lift your hand on it. This will put stress on the hardware connecting the base to the tabletop.

6. This product comes with a 30 day limited replacement warranty for manufacture's defects.

7. The following does not belong to the scope of free services:
Beyond the warranty period;
Failure to use, maintain and keep the product according to the requirements of the instructions for use, resulting in damage;
Where the user disassembles, assembles and transforms without permission;
Using a controller or manual controller that is not matched by the supplier;
Damage caused by force majeure;

8. In addition,Product will be sent to the seller's department for maintenance.

Basic technical parameters

Voltage	100-240VAC 50/60Hz
Max running speed	20MM/S
Noise	＜48dB
Material	MDF(medium density fiberboard),Mental
Lifting height	700-1150MM
Table size	1100*600*15MM
Maximum Load	70kg

List of parts:

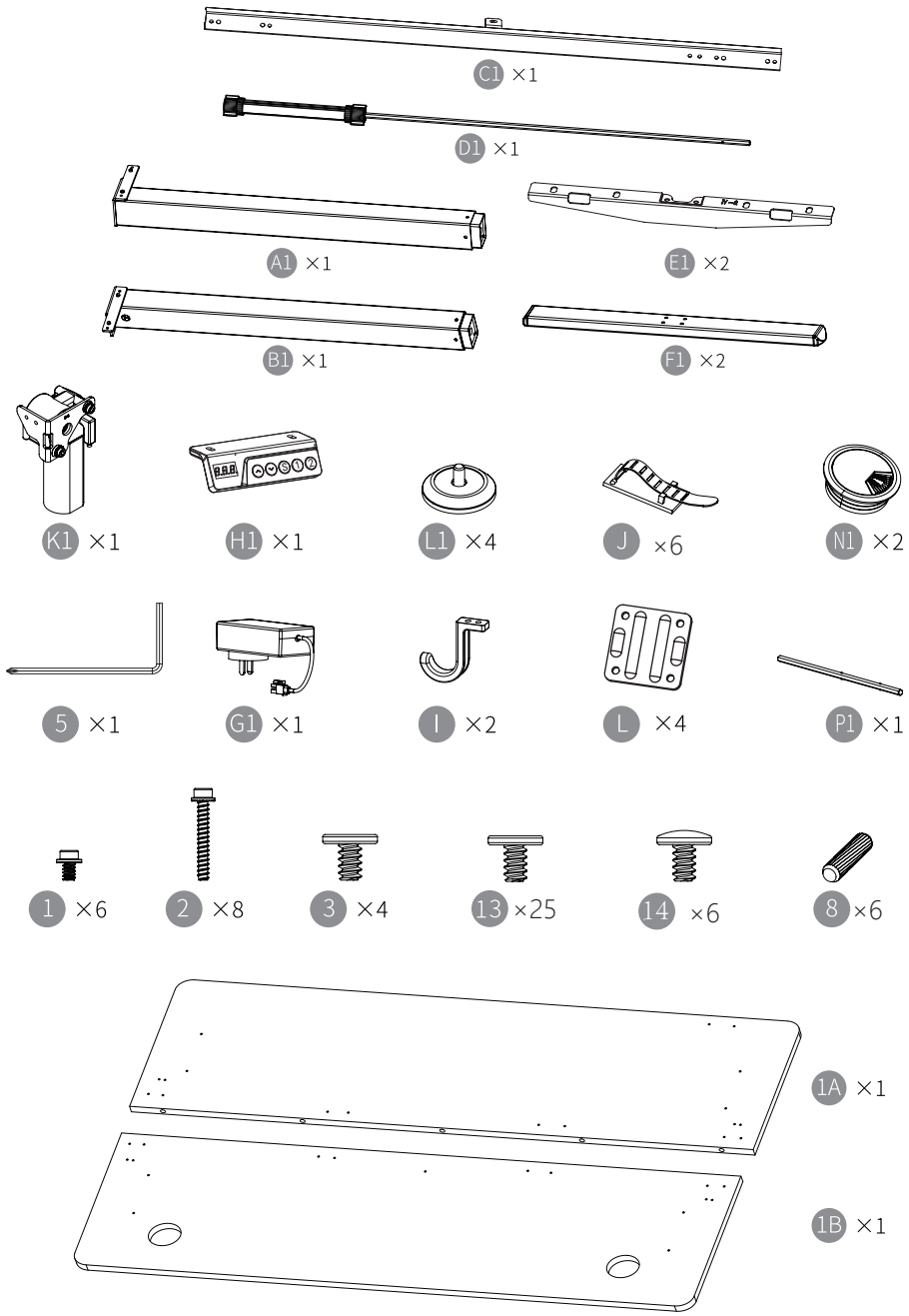

Installation steps

Note: Take the accessories out of the packing box and put them flat on the carpet or cushion to avoid scratching the product.

Step 1

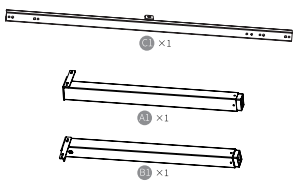

1 × 4

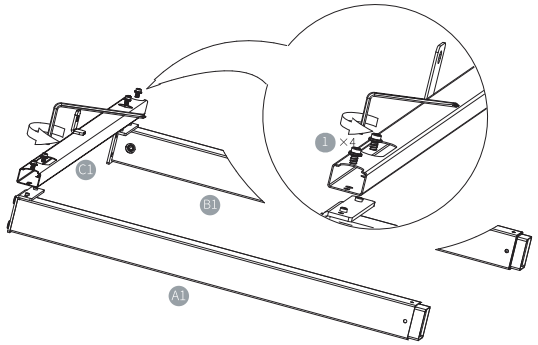

Step 2

F1 ×2

2 ×8

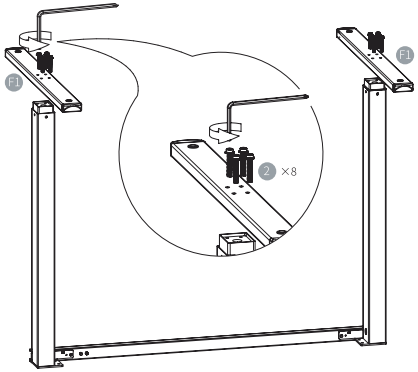

Step 3

L1 ×4

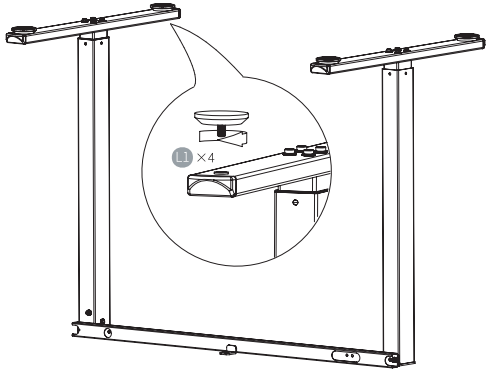

Step 4

D1 ×1

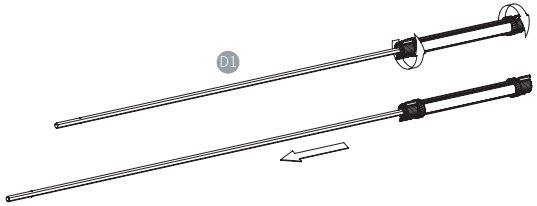

Step 5

P1 ×1

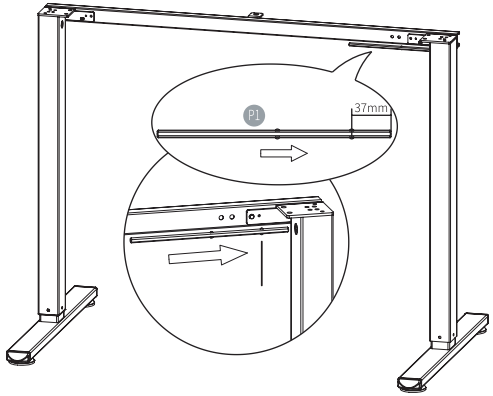

Step 6

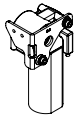

K1 ×1

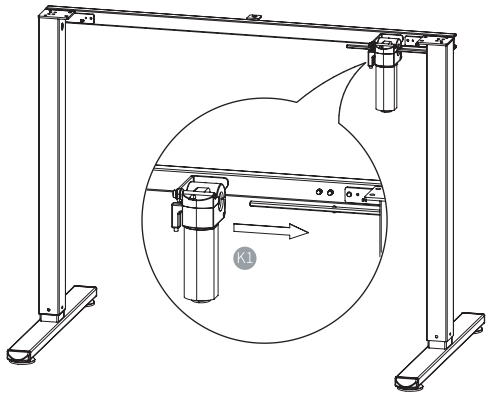

Step 7

1 × 2

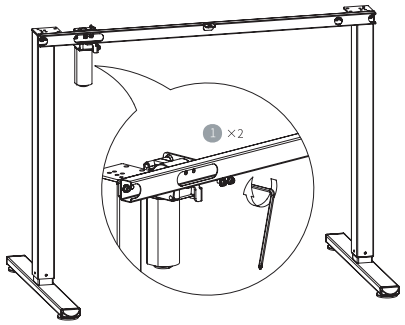

Step 8

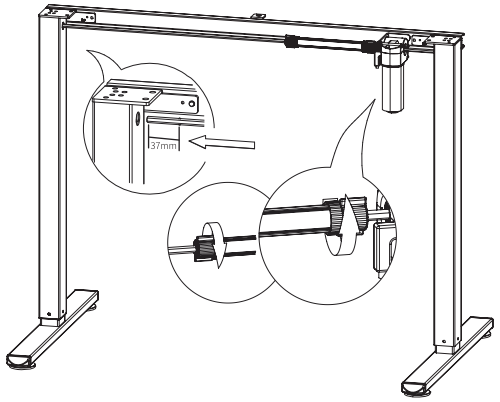

Ensure there are no obstacles during the working of the table frame.
Ensure the length of all wires can adapt to the lifting height.

Step 9

E1 ×2

3 ×4

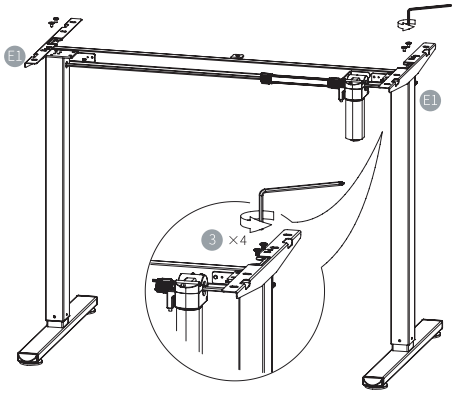

Step 10

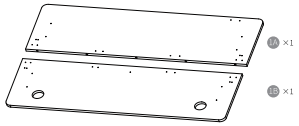

8 ×6

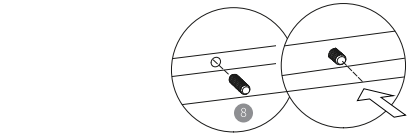

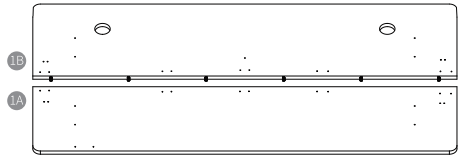

Step 11

13 ×16

L ×4

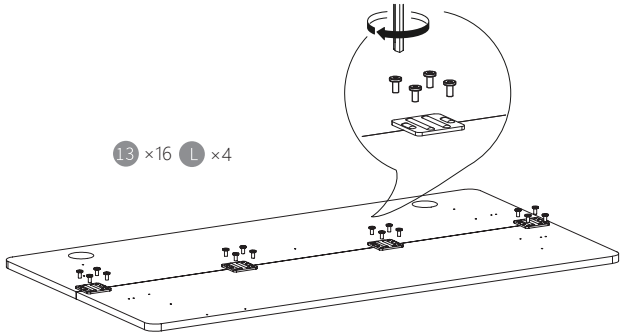

Step 12

14 ×6

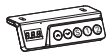

H1 ×1

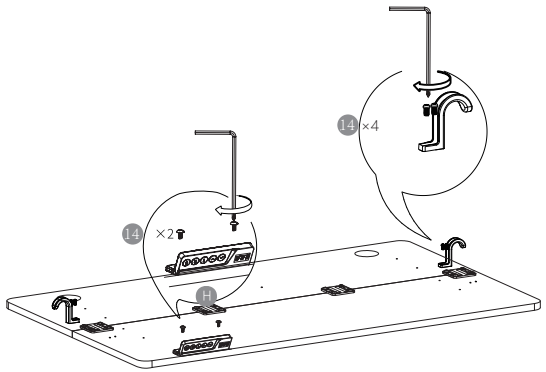

Step 13

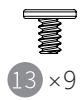

13 ×9

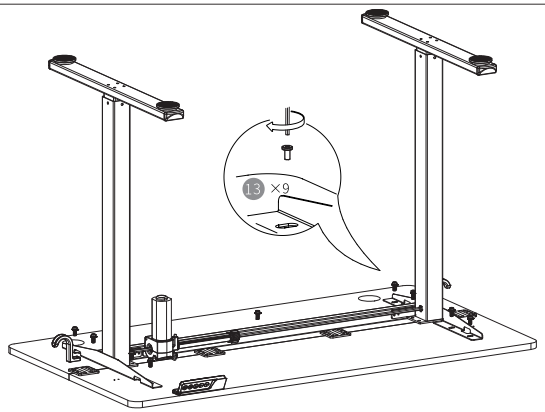

Step 14

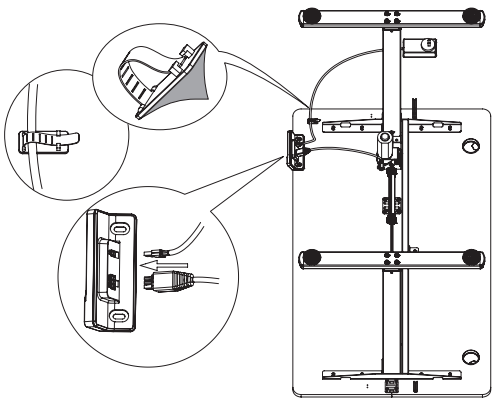

Step 15

N1 ×2

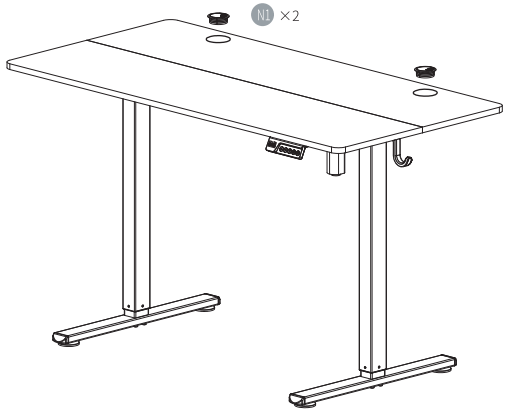

Hand Control Instructions

Button Name	Operating Instructions	Process of Operation
	Initial Power-On	It is ready for use as soon as the controller displays the current desktop height after powering on. However, a reset is required if the height displayed on the controller does not match the actual desktop height, or if the desk has been disassembled and reassembled, causing a change in the desk leg height.
∨	Reset	Press and hold the button ∨, and the desktop will begin to lower. When the controller displays the minimum height value, continue to wait for 5 seconds. At this point, the controller will show “rES”, indicating that the reset has started. Please continue to wait until the controller displays the minimum height value of 070 or 27.6, indicating that the reset is complete. During the reset process, you can press any key to stop the reset. If you need to re-enter the reset state, you can press and hold the button for ∨ 5 seconds. When the controller displays "rES", you can continue or restart the process.
∧	Upward Movement	When press and hold the button ∧, the desktop will rise, and the controller will display the real-time height value. When release the button, the desktop will stop moving.
∨	Downward Movement	When press and hold the button ∨, the desktop will lower, and the controller will display the real-time height value. When release the button, the desktop will stop moving.
① ②	Memory Position Operation	When press and hold the number key ①/② for 3 seconds, the controller display will show H1/H2. After 2 seconds, it will automatically display the current height value, indicating that the memory position has been successfully saved.
① ②	Perform Memory Operation	In normal operation, when pressing the designated number key to recall a specific height, the controller will first display the corresponding target height value. After a 0.5-second, the desktop will automatically move to the target position. (During the memory height operation, any key can be pressed to interrupt the process.)
∧ ∨	Lock Key	1.Press and hold both ∧ and ∨ simultaneously, and then release the buttons when the controller displays "LoC", it will enter lock screen mode, during which no operations can be performed on the system. 2.In lock screen mode, press and hold both ∧ and ∨, then release the buttons until the controller displays the height value, the unlock process is complete.
	Energy Saving and Wake-up	1.After 30 seconds of inactivity, the display will automatically turn off, and the controller will enter low power mode. You can press any key to exit this mode. 2.In the powered-off state, briefly press any key can light up the screen and immediately execute the corresponding function.
∨ ①	Switch ON/OFF	Press and hold ∨ and ① key for 3 seconds.When the controller displays OFF, the remote control is disabled. When the controller displays ON, it is enabled (precision N level). The ON/OFF display lasts for 2 seconds.
∨ ②	Switch between Metric and Imperial Units	Press and hold ∨ and ② key for 3 seconds, the controller display switches between metric and imperial units.
S	Sedentary reminder	Press and hold the S key. When the LED screen displays "Sr", release the S key. At this point, "Sr" will appear Flashing, press the S key to enter the sedentary reminder setting, press the up and down keys to adjust the cycle, 0.5 hours per gear (minimum 0.5h, maximum 4.0h), then press the S key to confirm and exit.After the preset time, the setting interface displays the current height position, The screen flashes until you press any key to exit the flashing.

Error Code Description

Error Code	Malfunction Description	Note
rES	When the LED screen flashes “rES”.	A reset operation can clear this alarm.
E31	Power voltage anomaly: Voltage is below 20V.	Replace the power supply.
E32	Power voltage anomaly: Voltage is above 36V.	Replace the power supply.
E02	Bounce back upon encountering resistance.	Remove the obstruction.
Hot	Continuous operation for 5 minutes, or the operation stop interval is less than 10 seconds.	After waiting for 15 minutes, the controller will automatically exit “Hot” mode, or power off and restart.
E10	Motor cable not connected.	Check the connection cable.
E20	The motor load exceeds the rated load, and the desktop stops functioning.	Reduce the load.

Achtung

1.Achten Sie beim Betrieb des Tisches auf die Länge des Kabels.
Wenn die Kabel nicht lang genug sind, wie z. B. bei Maus, Computer und Lautsprecher, beeinträchtigt jedes Gerät mit Kabeln die Bewegung des Tisches und kann zu Schäden am Panel oder Kabelbruch führen.

2.Dieser elektrische Hubtisch verfügt über einen Motor. Bitte verwenden Sie ihn im trockenen Bürobereich. Die Höhe des Tischgestells kann angepasst werden, sodass er in der ergonomisch am besten geeigneten Höhe positioniert werden kann. Dieses Produkt ist nur für die in diesem Handbuch beschriebenen Verwendungszwecke geeignet. Dieses Produkt sollte nicht bei hoher Luftfeuchtigkeit oder feuchter Umgebung verwendet werden. Jede andere Verwendung kann ein Risiko darstellen.

3.Haftung: Sofern in dieser Bedienungsanleitung nichts anderes bestimmt ist, übernimmt der Verkäufer in keinem Fall Gewährleistungsansprüche oder Haftungsansprüche für Schäden, die aus unsachgemäßer Verwendung oder Behandlung des Tischgestells resultieren.

4.Wählen Sie eine Tischposition mit sicherem Abstand zu Fensterrahmen, Geräten, Möbeln usw. und achten Sie darauf, dass diese nicht hängen bleiben.

5.Platzieren Sie nach der Montage nichts mehr als 50 cm hoch unter der Platte. Heben Sie Ihre Hand nicht an, wenn Sie den Tisch bewegen. Dadurch wird die Hardware, die die Basis mit der Tischplatte verbindet, beansprucht.

6.Für dieses Produkt gilt eine 30-tägige eingeschränkte Ersatzgarantie für Herstellungsfehler.

7. Die folgenden Punkte gehören nicht zum Umfang der kostenlosen Dienstleistungen:
Über die Garantiezeit hinaus;
Wenn das Produkt nicht gemäß den Anforderungen der Gebrauchsanweisung verwendet, gewartet und aufbewahrt wird, was zu Schäden führt;
Wenn der Benutzer das Produkt ohne Erlaubnis demontiert, zusammenbaut und umbaut;
Verwendung eines Controllers oder manuellen Controllers, der nicht mit dem Anbieter übereinstimmt;
Schäden, die durch höhere Gewalt verursacht wurden;

8. Darüber hinaus wird das Produkt zur Wartung an die Abteilung des Verkäufers gesendet.

Grundlegende technische Parameter

Spannung	100-240VAC 50/60Hz
Maximale Laufgeschwindigkeit	20MM/S
Geräusch	＜48dB
Material	MDF (mitteldichte Faserplatte), Mental
Hubhöhe	700-1150MM
Tischgröße	1100*600*15MM
Maximale Belastung	70kg

Teileliste

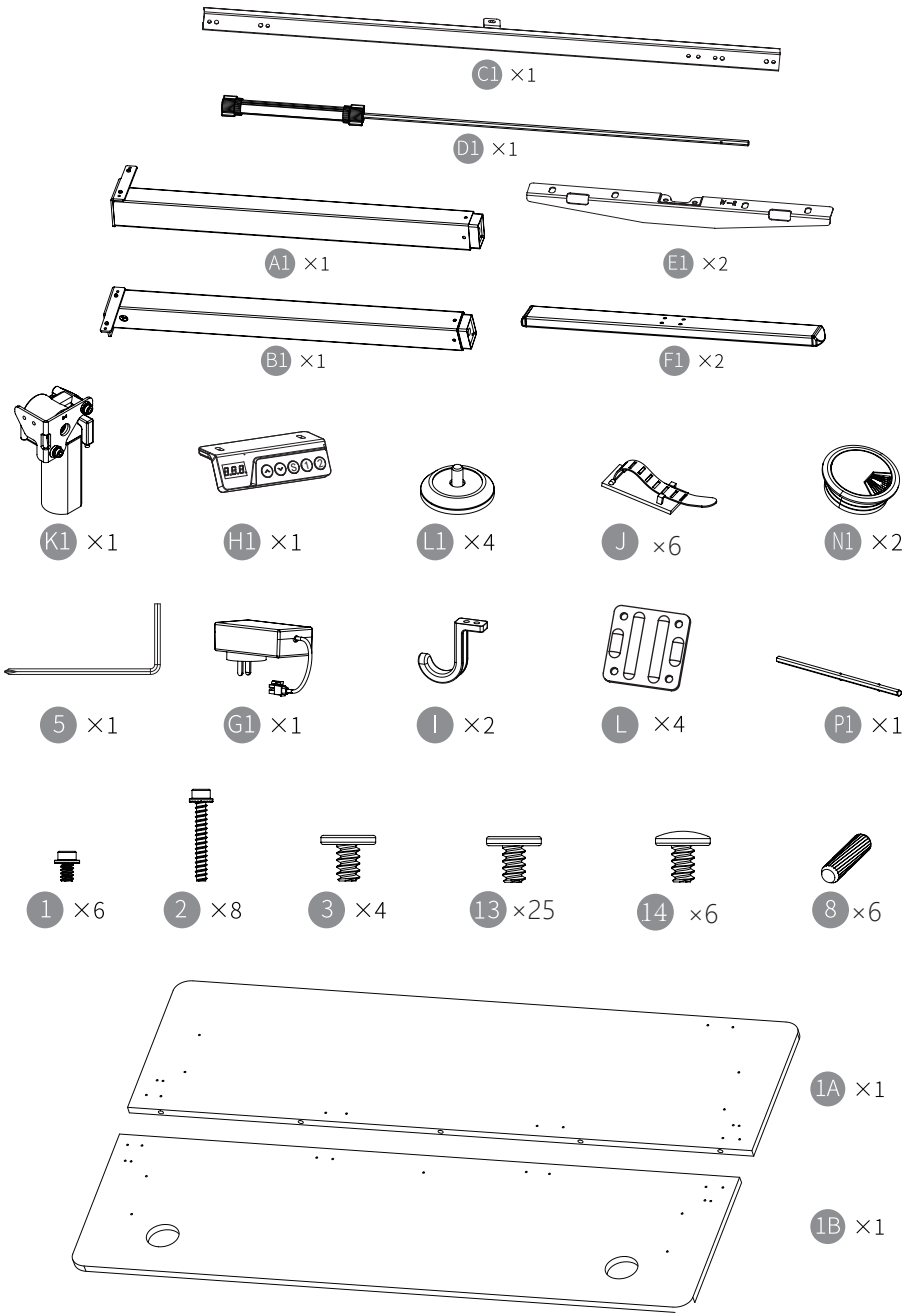

Installationsschritte

Hinweis: Nehmen Sie das Zubehör aus dem Verpackungskarton und legen Sie es flach auf den Teppich oder ein Kissen, um Kratzer am Produkt zu vermeiden.

Step 1

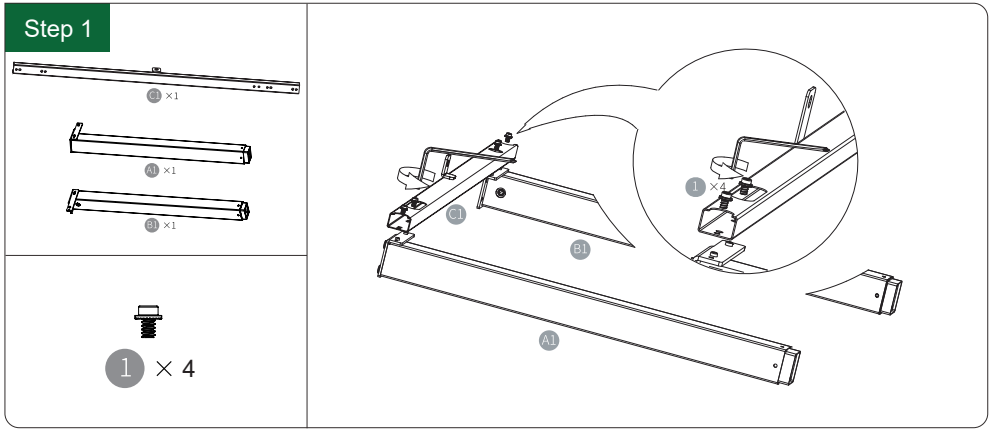

Step 2

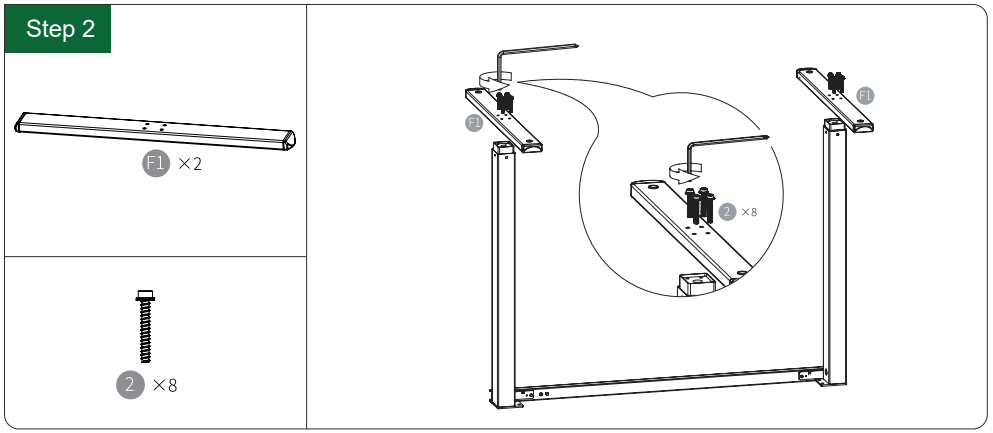

Step 3

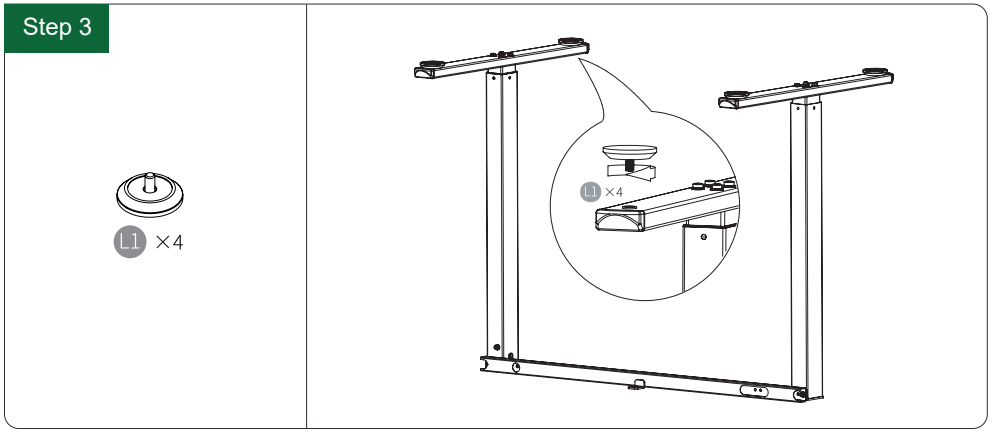

Step 4

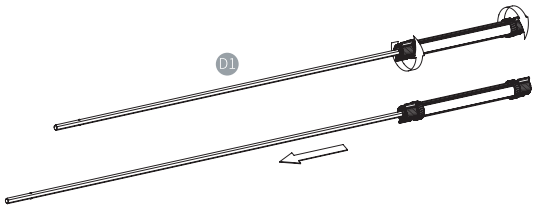

Step 5

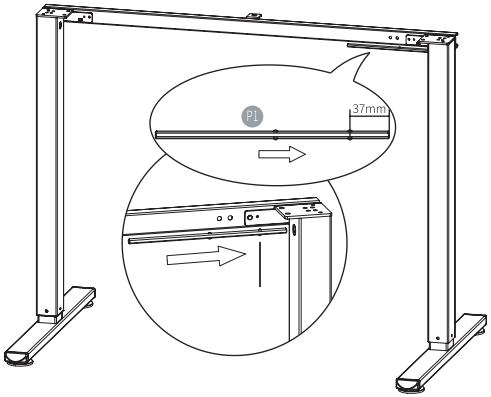

Step 6

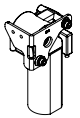

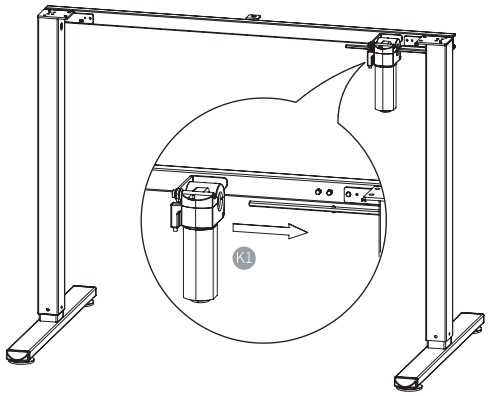

Step 7

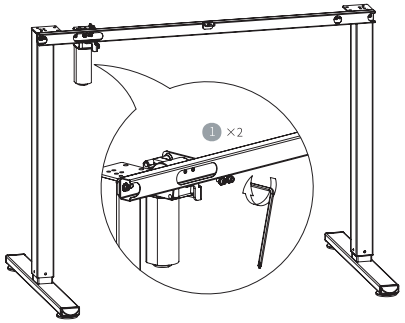

Step 8

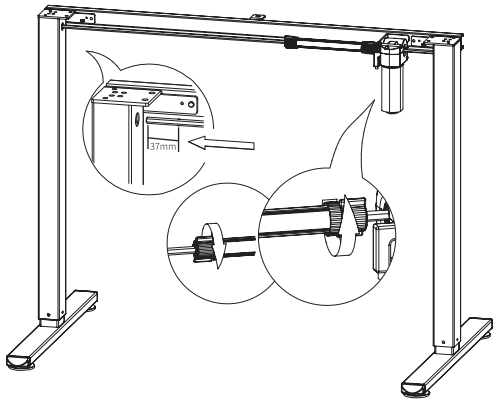

Stellen Sie sicher, dass beim Arbeiten am Tischgestell keine Hindernisse vorhanden sind.
Stellen Sie sicher, dass die Länge aller Kabel an die Hubhöhe angepasst werden kann.

Step 9

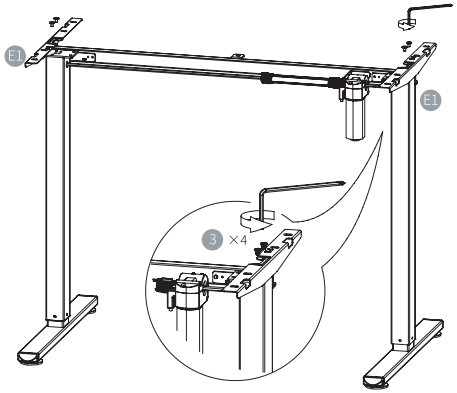

Step 10

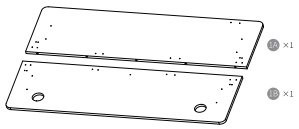

8 ×6

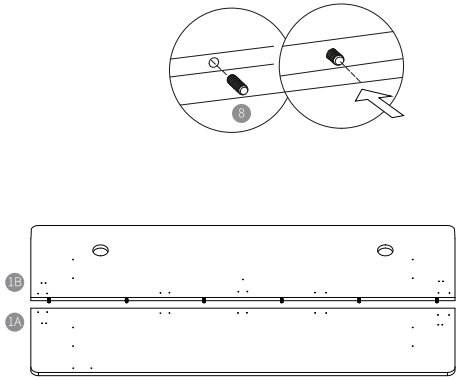

Step 11

13 ×16

L ×4

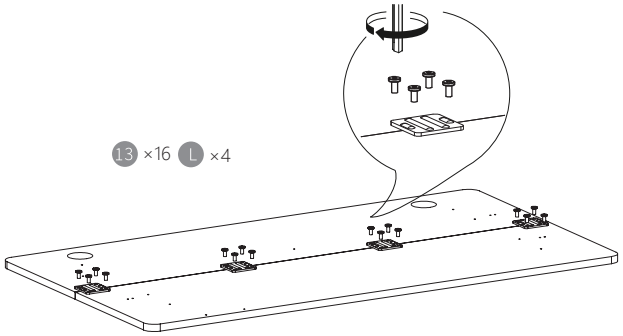

Step 12

14 ×6

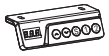

H1 ×1

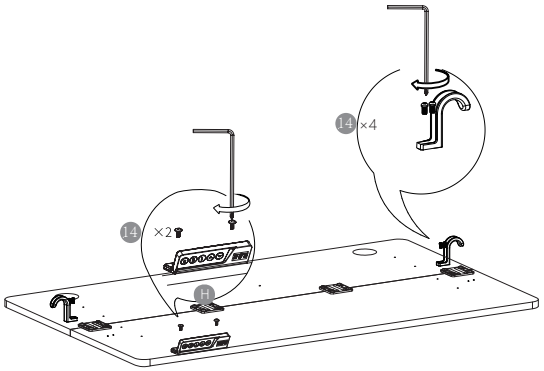

Step 13

13 ×9

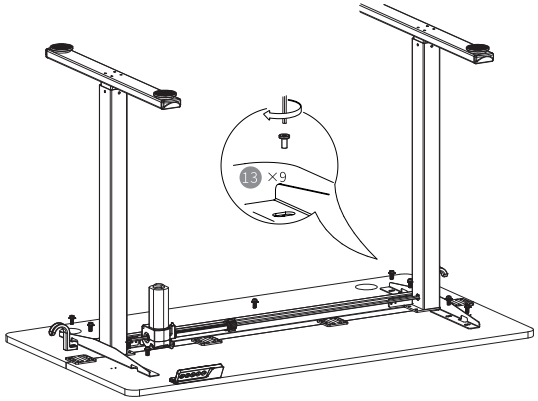

Step 14

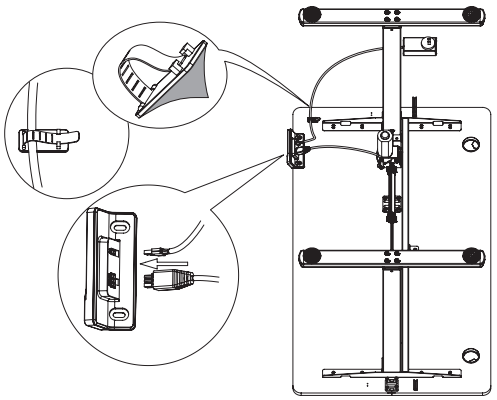

Step 15

N1 ×2

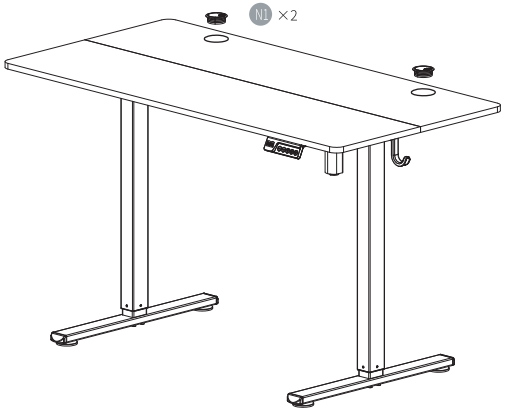

Bedienungsanleitung für die Handsteuerung

Tastenbezeichnung	Bedienungsanleitung	Vorgang
	Erstmalige Inbetriebnahme des Produkts	Nach dem Einschalten zeigt der Controller die aktuelle Tischhöhe an, und das Gerät kann sofort verwendet werden. Wenn jedoch der angezeigte Höhenwert des Controllers nicht mit der tatsächlichen Tischhöhe übereinstimmt oder die Tischbeine nach dem Zerlegen oder Wiederzusammenbau des Produkts verändert wurden, muss ein Reset durchgeführt werden, um das Problem zu beheben.
⌄	Zurücksetzen	Drücken Sie die Taste ⌄ und halten Sie diese gedrückt, bis der Tisch zu sinken beginnt. Warten Sie weitere 5 Sekunden, bis der Controller den niedrigsten Höhenwert anzeigt. Zu diesem Zeitpunkt erscheint auf dem Controller „rES“, was bedeutet, dass der Resetvorgang gestartet wurde. Warten Sie weiter, bis der Controller den niedrigsten Höhenwert von 070 oder 27,6 anzeigt, was bedeutet, dass der Resetvorgang abgeschlossen ist. Während des Resetvorgangs können Sie eine beliebige Taste drücken, um den Vorgang abzubrechen. Wenn Sie den Resetvorgang erneut starten möchten, halten Sie die Taste ⌄ 5 Sekunden lang gedrückt. Sobald der Controller „rES“ anzeigt, können Sie den Resetvorgang fortsetzen oder neu starten.
⌃	Vorgang zum Anheben	Drücken und halten Sie die Taste ⌃, während der Tisch nach oben fährt und der Controller den aktuellen Höhenwert anzeigt. Lassen Sie die Taste los, stoppt der Tisch die Bewegung.
⌄	Vorgang zum Absenken	Drücken und halten Sie die Taste ⌄, während der Tisch abgesenkt wird und der Controller den aktuellen Höhenwert anzeigt. Lassen Sie die Taste los, stoppt der Tisch die Bewegung.
① ②	Speicherpositionsbetrieb	Drücken und halten Sie die Zifferntasten ①/② für 3 Sekunden, bis das Display des Controllers H1/H2 anzeigt. Nach 2 Sekunden wird automatisch der aktuelle Höhenwert angezeigt, was bedeutet, dass die gespeicherte Höhenposition erfolgreich gespeichert wurde.
① ②	Durchführung der Speicheroperation	Im normalen Betrieb zeigt der Controller zunächst den entsprechenden Zielhöhenwert an, wenn die entsprechende Zifferntaste gedrückt wird. Nach 0,5 Sekunden beginnt die Tischplatte automatisch, sich auf die entsprechende Zielhöhe zu bewegen. (Während des Vorgangs zum Abrufen der gespeicherten Höhe kann jeder beliebige Knopf gedrückt werden, um den Vorgang zu stoppen.)
⌃ ⌄	Tastensperre	1.Drücken Sie gleichzeitig die Tasten ⌃ oder ⌄. Wenn auf dem Controller „LoC“ angezeigt wird, lassen Sie die Tasten los, um den Sperrmodus zu aktivieren. In diesem Zustand sind keine weiteren Eingaben am System möglich. 2.Im Sperrmodus drücken Sie gleichzeitig die Tasten ⌃ oder ⌄, bis auf dem Controller der Höhenwert angezeigt wird. Lassen Sie die Tasten los, um das System zu entsperren.
	Energiesparmodus und Aufwecken	1.Wenn der Controller 30 Sekunden lang nicht betätigt wird, schaltet sich das Display automatisch aus und der Controller wechselt in den Energiesparmodus. Drücken Sie eine beliebige Taste, um diesen Modus zu verlassen. 2.Im ausgeschalteten Zustand des Controllers drücken Sie eine beliebige Taste kurz, um das Display zu aktivieren und die entsprechende Funktion sofort auszuführen.
⌄ ①	Blockierungsschalter	Drücken Sie die Tasten ⌄ und ① gleichzeitig für 3 Sekunden. Der Controller zeigt „OFF“ an: Fernbedienung blockiert (Präzision N-Stufe), „ON“ an: Fernbedienung aktiviert (Präzision N-Stufe). Die Anzeige von „ON/OFF“ dauert 2 Sekunden.
⌄ ②	Umschaltung zwischen metrischem und imperialem System	Drücken Sie die Tasten ⌄ und ② gleichzeitig für 3 Sekunden, um die Anzeige des Controllers zwischen metrischem und imperialem System umzuschalten.

S	Sitz-Erinnerung	Halten Sie die S-Taste gedrückt, bis auf dem LED-Display „Sr“ erscheint, dann lassen Sie die Taste los. „Sr“ blinkt nun.Drücken Sie die Taste S, um die sitzende Erinnerungseinstellung einzugeben, Mit den Auf- und Ab-Tasten können Sie den Intervall einstellen, wobei jede Stufe 0,5 Stunden entspricht (Minimum 0,5 Stunden, Maximum 4,0 Stunden). Drücken Sie anschließend die S-Taste, um die Einstellung zu bestätigen und das Menü zu verlassen. Das Display zeigt die aktuelle Höhenposition an. Nach Ablauf der eingestellten Zeit blinkt das Display, bis eine beliebige Taste gedrückt wird, um das Blinken zu stoppen.

Fehlerbeschreibung

Fehlercode	Fehlerbeschreibung	Hinweis
rES	Wenn das LED-Display blinkt und „rES“ anzeigt.	Durch Zurücksetzen kann dieser Alarm aufgehoben werden.
E31	Stromversorgungsfehlfunktion: Die Spannung liegt unter 20V.	Stromversorgung ersetzen
E32	Stromversorgungsfehler: Spannung über 36V.	Stromversorgung ersetzen
E02	Widerstands-Abprall	Hindernis entfernen
Hot	Kontinuierlicher Betrieb von 5 Minuten oder ein Betriebsstopp mit einem Intervall von weniger als 10 Sekunden.	Nach 15 Minuten wartet der Controller automatisch, um den 'Hot'-Modus zu verlassen oder schaltet sich aus und startet neu.
E10	Motorkabel nicht angeschlossen	Verbindungskabel überprüfen
E20	Die Motorlast überschreitet die Nennlast, der Tisch hört auf zu arbeiten.	Last verringern

Attention

1. Assurez-vous de tenir compte de la longueur du cordon lors de l'utilisation de la table.
Si les fils ne sont pas assez longs, comme la souris, l'ordinateur et le haut-parleur, tout appareil avec les fils affecteront le mouvement de la table, pouvant endommager le panneau ou casser les fils.

2. Cette table élévatrice électrique a un moteur, veuillez l'utiliser dans un endroit sec, la hauteur du cadre de table peut être ajust é , de sorte qu'il peut être positionn é à la hauteur appropriée la plus ergonomique. Ce produit s'applique uniquement aux utilisations contenues dans ce manuel. Ce produit ne doit pas être utilisé dans un environnement humide. Toute autre utilisation peut comporter un risque.

3. Responsabilité : Sauf indication contraire dans ce manuel d'utilisation, le vendeur ne ne pas accepter les réclamations de garantie ou les réclamations de responsabilité pour les dommages résultant d'une utilisation ou d'une manipulation inappropriée du cadre du plateau.

4. Choisissez une position de table à une distance de sécurité des cadres de fenêtres, des appareils électroménagers, des meubles, etc., en vous assurant qu'ils ne restent pas coincés.

5. Après l'assemblage, ne placez rien de plus de 50 cm de haut sous le panneau. Lors d'un déménagement la table, ne levez pas la main dessus. Cela exercera une pression sur le matériel reliant la base à la table.

6. Ce produit est livré avec une garantie de remplacement limitée à 30 jours pour les défauts de fabrication.

7. Ce qui suit n'appartient pas à l'étendue des services gratuits :
Au-delà de la période de garantie ;
Ne pas utiliser, entretenir et conserver le produit conformément aux exigences des instructions d'utilisation, entraînant des dommages ;
Lorsque l'utilisateur désassemble, assemble et transforme sans autorisation ;
Utiliser un contrôleur ou un contrôleur manuel qui n'est pas apparié par le fournisseur ;
Dommages causés par un cas de force majeure ;

8. De plus, le produit sera envoyé au service du vendeur pour maintenance.

Paramètres techniques de base

Tension	100-240VAC 50/60Hz
Vitesse de fonctionnement maximale	20MM/S
Bruit	＜48dB
Matériau	MDF (pannello di fibra a media densità), mentale
Hauteur de levage	700-1150MM
Tableau taille	1100*600*15MM
Charge maximale	70kg

Liste des pièces

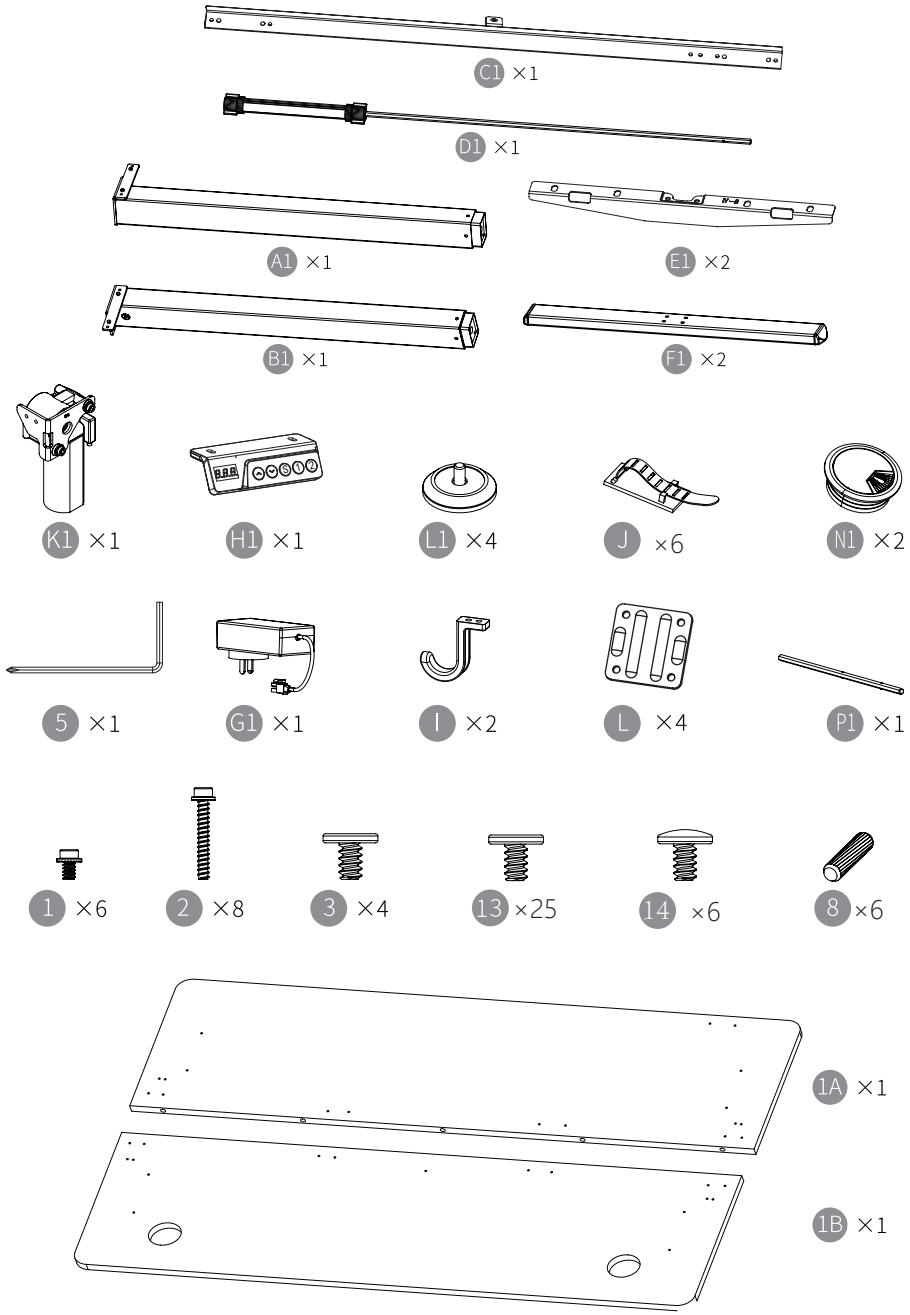

Étapes d'installation

Remarque: sortez les accessoires de la boîte d'emballage et posez-les à plat sur le tapis ou le coussin pour éviter de rayer le produit.

Step 1

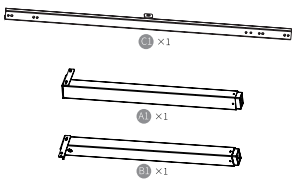

1 × 4

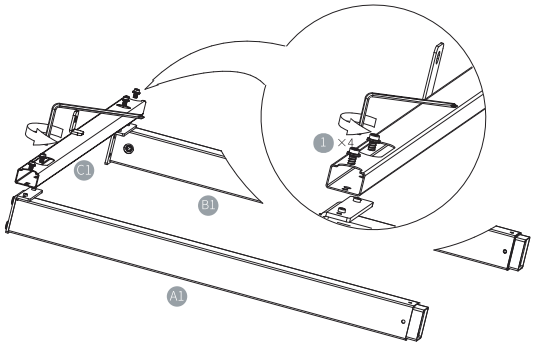

Step 2

F1 ×2

2 ×8

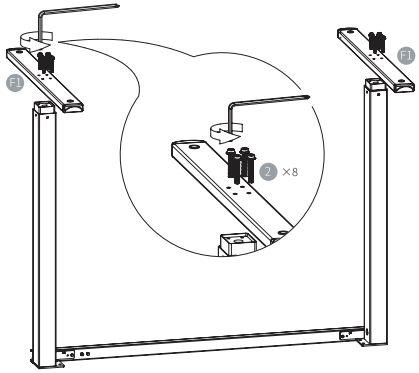

Step 3

L1 ×4

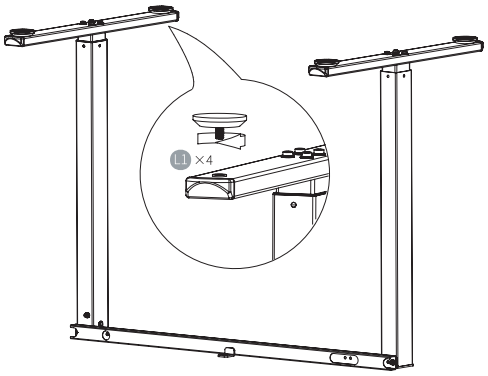

Step 4

D1 ×1

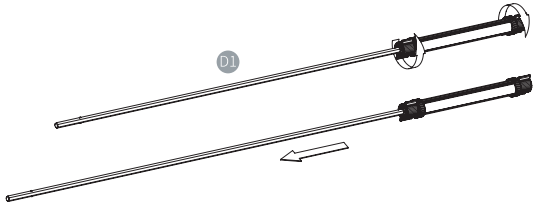

Step 5

P1 ×1

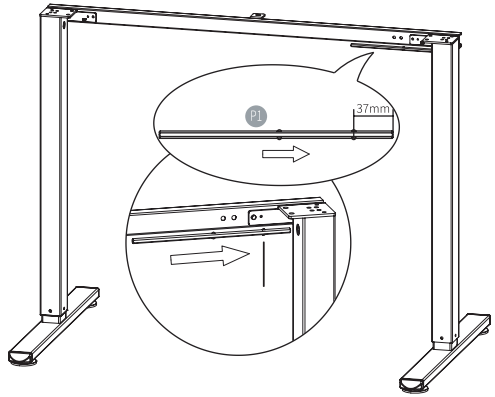

Step 6

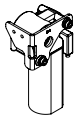

K1 ×1

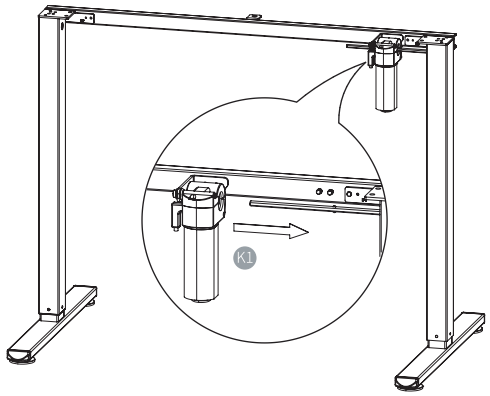

Step 7

1 × 2

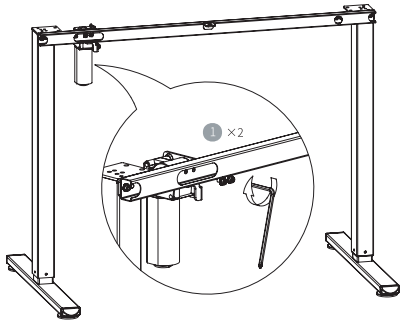

Step 8

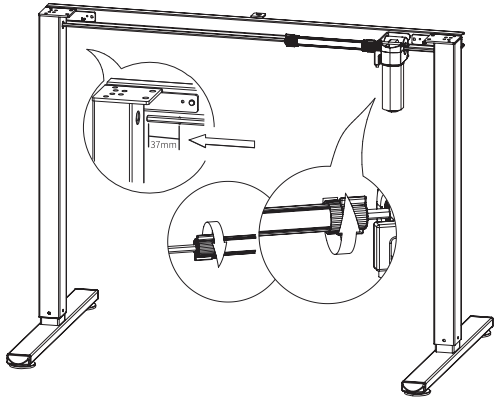

Assurez-vous qu'il n'y a aucun obstacle pendant le fonctionnement du cadre de table.
Assurez-vous que la longueur de tous les câbles peut s'adapter à la hauteur de levage.

Step 9

E1 ×2

3 ×4

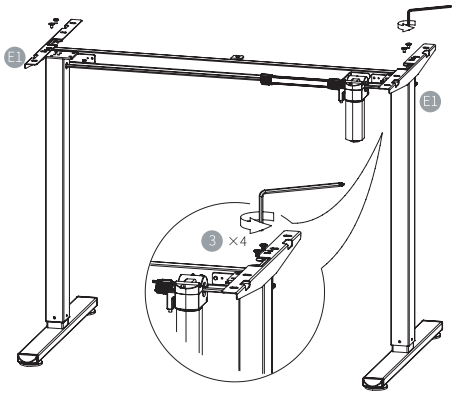

Step 10

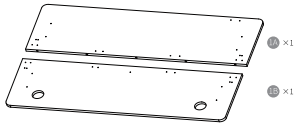

8 ×6

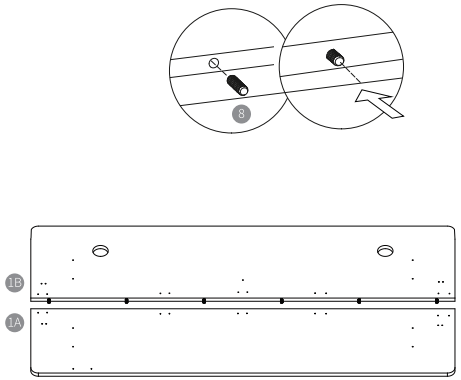

Step 11

13 ×16

L ×4

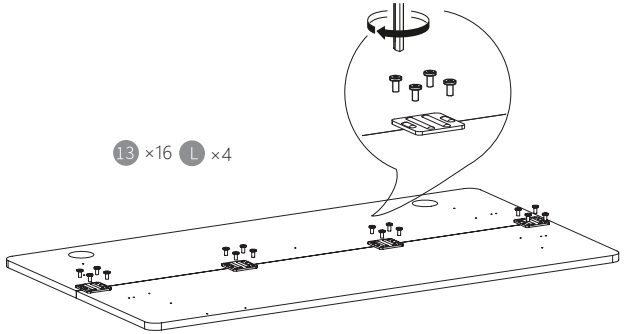

Step 12

14 ×6

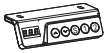

H1 ×1

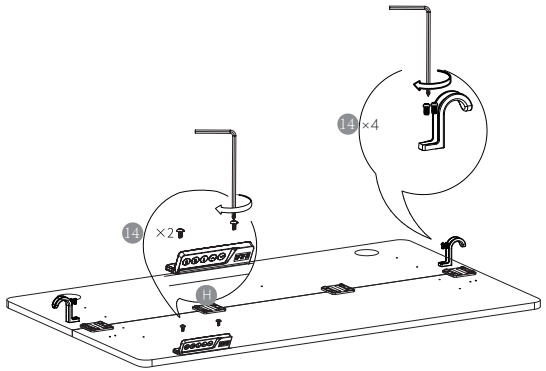

Step 13

13 ×9

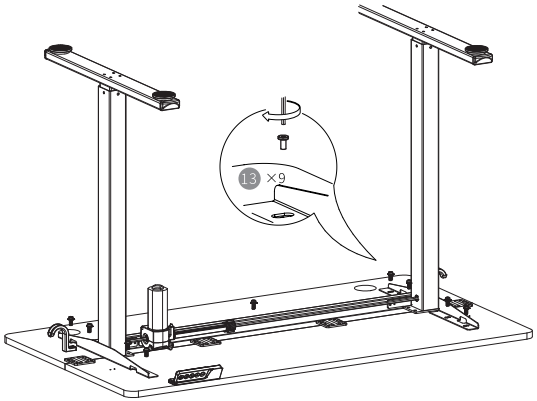

Step 14

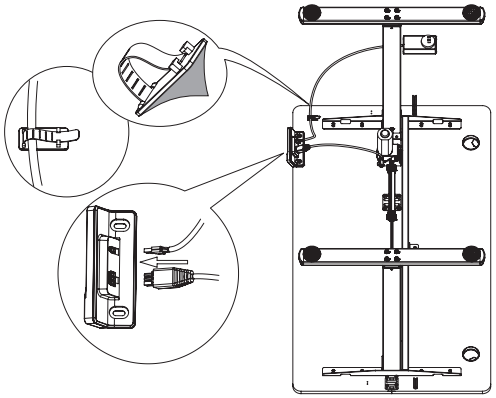

Step 15

N1 ×2

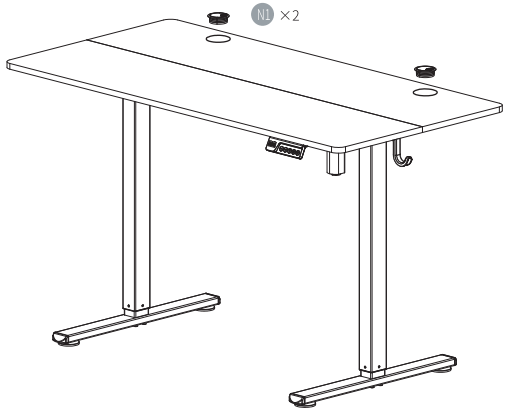

Manuel de télécommande

Nom des touches	Instructions d'utilisation	Processus de l'action
	Mise sous tension du produit pour la première fois	Après mise sous tension, le contrôleur affiche la hauteur actuelle du bureau et peut être utilisé directement. Cependant, si la valeur de hauteur affichée par le contrôleur ne correspond pas à la hauteur réelle du bureau, ou si le produit a été démonté/ramené ou réinstallé, entraînant un changement de la hauteur des pieds du bureau, une opération de réinitialisation est nécessaire pour résoudre le problème.
∨	Réinitialisation	Appuyez longuement sur ∨, le plateau commence à descendre. Lorsque le contrôleur affiche la valeur de hauteur minimale, continuez à attendre pendant 5 secondes. À ce moment, le contrôleur affichera "rES", indiquant que la réinitialisation a commencé. Veuillez continuer à attendre que le contrôleur affiche la valeur de hauteur minimale 070 ou 27.6, ce qui signifie que la réinitialisation est terminée. Pendant le processus de réinitialisation, vous pouvez appuyer sur n'importe quel bouton pour interrompre la réinitialisation. Si vous souhaitez relancer la réinitialisation, appuyez longuement sur ∨ pendant 5 secondes. Lorsque le contrôleur affiche "rES", vous pouvez continuer ou redémarrer le processus de réinitialisation.
∧	Opération de montée	Maintenez ∧ enfoncé, le plateau de la table monte et l'écran du contrôleur affiche la hauteur en temps réel. Relâchez le bouton pour arrêter le mouvement du plateau.
∨	Opération de descente	Maintenez ∨ enfoncé, le plateau de la table descend et l'écran du contrôleur affiche la hauteur en temps réel. Relâchez le bouton pour arrêter le mouvement du plateau.
① ②	Opération de mémorisation de position	Appuyez longuement sur la touche numérique ①/② pendant 3 secondes. L'écran du contrôleur affiche H1/H2, puis revient automatiquement à l'affichage de la hauteur actuelle après 2 secondes, indiquant que la position de hauteur mémorisée a été enregistrée avec succès.
① ②	Exécuter une opération de mémoire.	En état normal, appuyez sur la touche numérique pour afficher la hauteur correspondante. Le contrôleur affichera d'abord la valeur de hauteur cible correspondante, puis, après 0,5 seconde, le bureau commencera à se déplacer automatiquement vers la position cible. (Pendant l'exécution de l'opération de mémorisation de la hauteur, vous pouvez appuyer sur n'importe quelle touche pour arrêter l'opération.)
∧ ∨	Touche de verrouillage.	1. Appuyez simultanément sur ∧ et ∨, lorsque l'écran du contrôleur affiche "LoC", relâchez les touches pour entrer en mode verrouillage. A ce moment-là, aucune opération ne pourra être effectuée sur le système. 2. En mode verrouillage, appuyez simultanément sur ∧ et ∨ jusqu'à ce que l'écran du contrôleur affiche la valeur de hauteur, puis relâchez les touches pour déverrouiller le système.
	Économie d'énergie et réveil.	1. Lorsque le contrôleur n'est pas utilisé pendant 30 secondes, l'écran s'éteint automatiquement et le contrôleur entre en mode faible consommation d'énergie. Appuyez sur n'importe quelle touche pour quitter ce mode. 2. Lorsque le contrôleur est éteint, appuyez brièvement sur n'importe quelle touche pour allumer l'écran et exécuter immédiatement la fonction correspondante.
∨ ①	Interrupteur de détection d'obstacle	Maintenez enfoncés les boutons ∨ et ① pendant 3 secondes. L'affichage de la télécommande indique OFF : la télécommande est désactivée en cas de détection d'obstacle, ON : la télécommande est activée en cas de détection d'obstacle (précision niveau N). L'affichage ON/OFF dure 2 secondes.
∨ ②	Changement entre le système métrique et impérial	Appuyez longuement sur ∨et sur le bouton ② pendant 3 secondes pour basculer l'affichage entre les unités impériales et métriques.

S	Appuyer longuement	Appuyez longuement sur la touche "S", puis relâchez-la lorsque l'écran LED affiche "Sr". Le symbole "Sr" commencera alors à clignoter.appuyez sur la touche S pour entrer dans le paramètre de rappel sédentaire,Utilisez les flèches haut et bas pour régler l'intervalle de rappel, par paliers de 0,5 heure (minimum 0,5 h, maximum 4,0 h).Appuyez de nouveau sur la touche "S" pour confirmer le réglage et quitter le mode configuration. L'écran affichera ensuite la hauteur actuelle du bureau. Lorsque le délai programmé est écoulé, l'écran se mettra à clignoter pour rappeler de changer de position.Appuyez sur n'importe quelle touche pour arrêter le clignotement.

Description de la panne

Code de défaillance	Description de la panne	Remarque
rES	Lorsque l'écran LED clignote et affiche "rES".	L'alarme peut être annulée en effectuant une opération de réinitialisation.
E31	Anomalie de la tension d'alimentation : la tension est inférieure à 20V.	Remplacer l'alimentation.
E32	Anomalie de la tension d'alimentation : la tension est supérieure à 36V.	Remplacer l'alimentation.
E02	Rebond en cas d'obstacle.	Retirer l'obstacle.
Hot	Fonctionnement continu pendant 5 minutes, ou intervalle de fonctionnement inférieur à 10 secondes.	Après 15 minutes d'attente, le contrôleur quittera automatiquement le mode "Hot" ou redémarrera après une coupure de courant.
E10	Fil du moteur non connecté.	Vérifiez les câbles de connexion.
E20	La charge du moteur dépasse la charge nominale, l'écran s'arrête de fonctionner.	Réduisez la charge.

Attenzioni

1. Quando si utilizza il tavolo, tenere conto della lunghezza del cavo.
Se i cavi non sono sufficientemente lunghi, ad esempio il mouse, il computer e l'altoparlante, qualsiasi dispositivo con fili, influenzerà il movimento del tavolo. cavi influisce sul movimento del tavolo e può causare il danneggiamento del pannello o la rottura del filo.

2. Questo tavolo elevatore elettrico è dotato di un motore, da utilizzare in uffici asciutti; l'altezza del telaio del tavolo può essere regolata, in modo da poterlo posizionare all'altezza più ergonomica possibile. Questo prodotto è applicabile solo per gli usi contenuti nel presente manuale. Il prodotto non deve essere utilizzato in ambienti ad alta umidità o umidi. Qualsiasi altro utilizzo può comportare dei rischi.

3. Responsabilità: Fatta eccezione per quanto indicato nel presente manuale d'uso, il venditore non accetta in alcun caso non accetta richieste di garanzia o di responsabilità per danni derivanti dall'uso o dalla manipolazione impropria del telaio del tavolo. del telaio del tavolo.

4. Scegliere una posizione del tavolo che sia a distanza di sicurezza da telai di finestre, elettrodomestici, mobili, ecc.

5.Dopo il montaggio, non collocare sotto il pannello oggetti di altezza superiore a 50 cm. Quando si sposta il tavolo, non sollevare la mano su di esso. In questo modo si sollecita la ferramenta che collega la base al piano del tavolo. al piano del tavolo.

6. Questo prodotto viene fornito con una garanzia di sostituzione limitata di 30 giorni per difetti di fabbricazione.

7. Quanto segue non rientra nell'ambito dei servizi gratuiti:
Oltre il periodo di garanzia;
Il mancato utilizzo, la mancata manutenzione e la mancata conservazione del prodotto in conformità con i requisiti delle istruzioni per l'uso istruzioni per l'uso, con conseguenti danni;
Quando l'utente smonta, assembla e trasforma senza autorizzazione; Utilizzo di un controller o di un regolatore manuale che non è stato abbinato dal fornitore;
Danni causati da cause di forza maggiore;

8. Inoltre, il prodotto sarà inviato al dipartimento del venditore per la manutenzione.

Parametri tecnici di base

Tensione	100-240VAC 50/60Hz
Velocità massima di funzionamento	20MM/S
Rumore	＜48dB
Materiale	MDF (pannello di fibra a media densità), mentale
Altezza di sollevamento	700-1150MM
Dimensione del tavolo	1100*600*15MM
Carico massimo	70kg

Elenco delle parti:

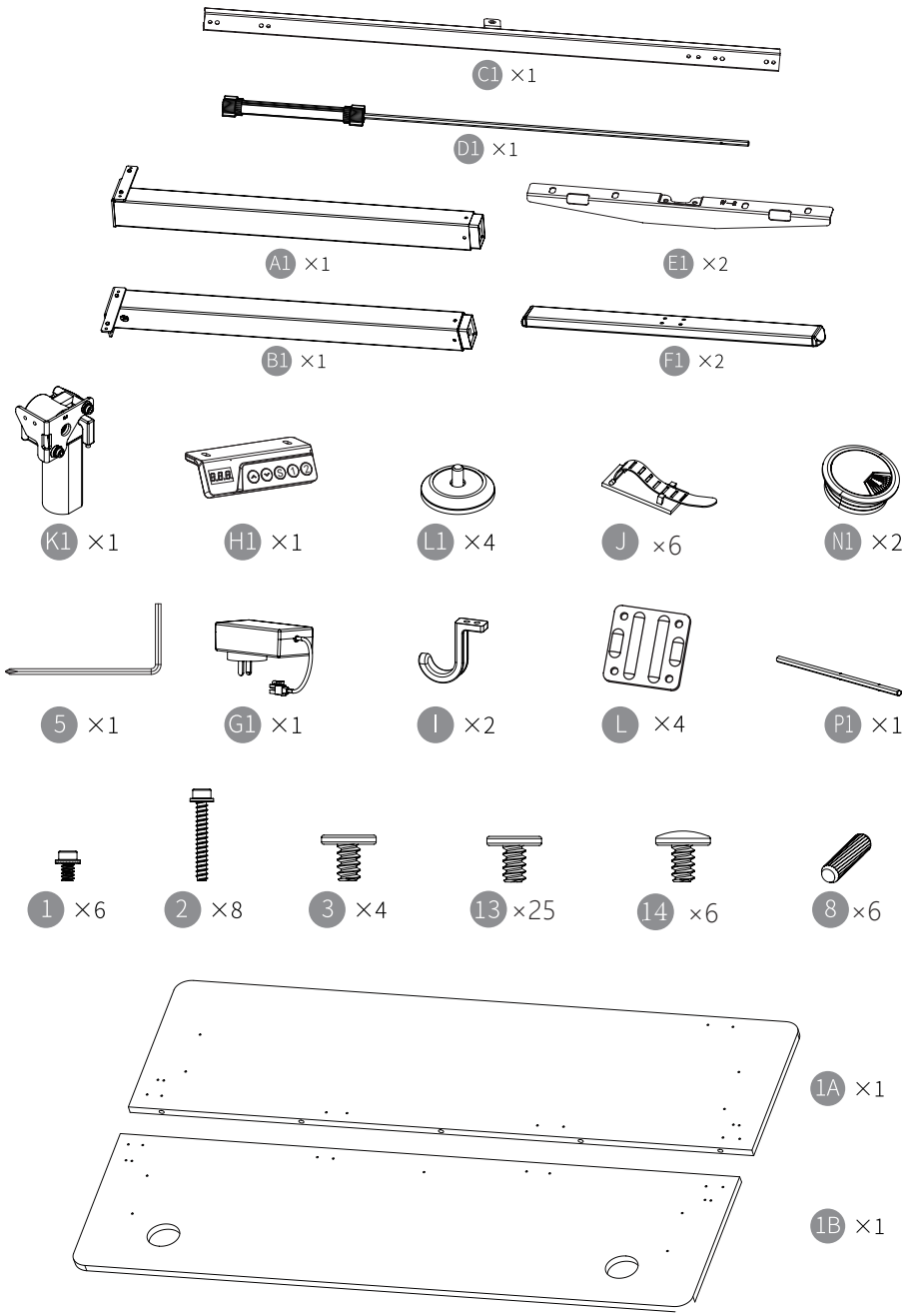

Passaggi di installazione

Nota: estrarre gli accessori dalla scatola di imballaggio e appoggiarli sul tappeto o sul cuscino per evitare di graffiare il prodotto.

Step 1

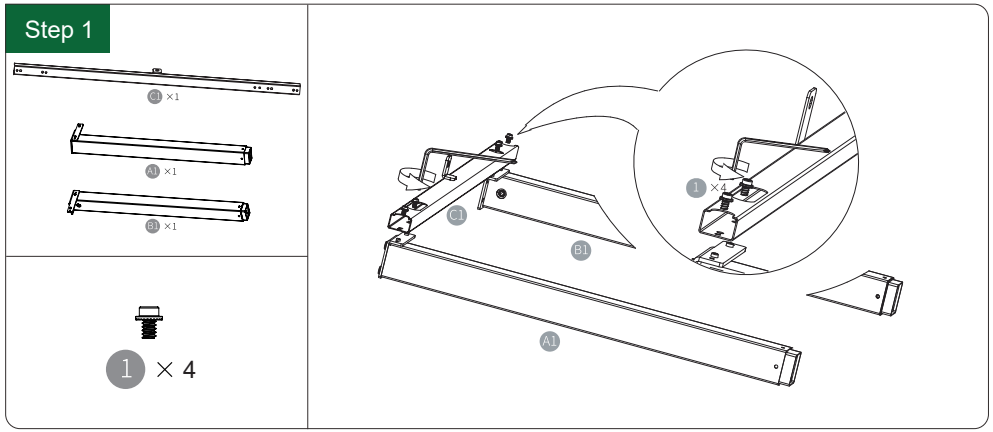

Step 2

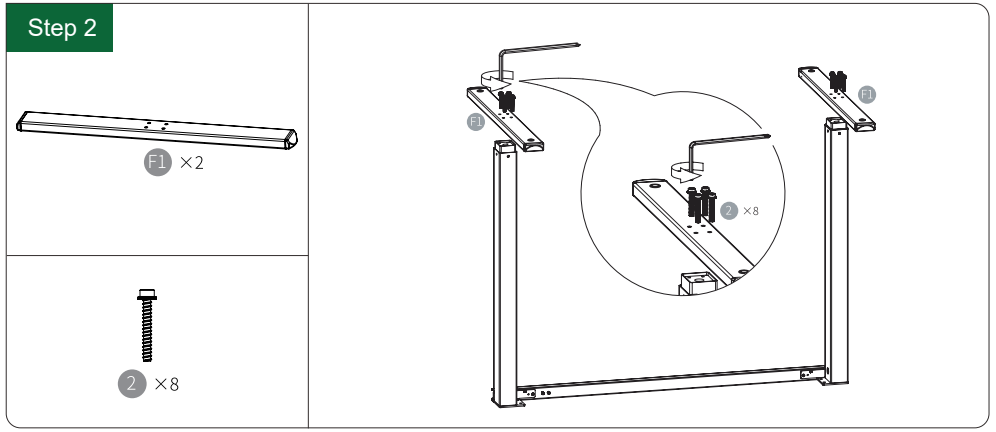

Step 3

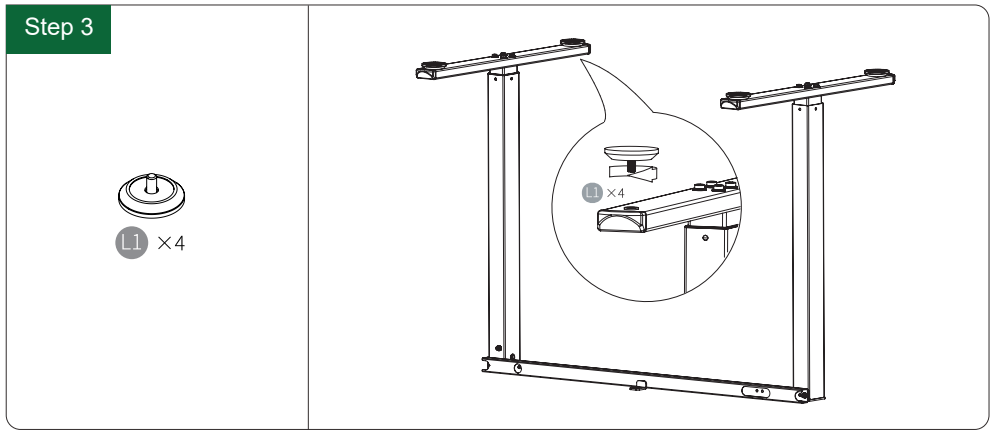

Step 4

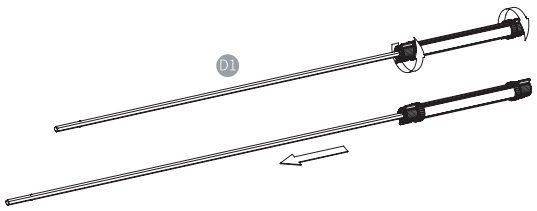

Step 5

P1 ×1

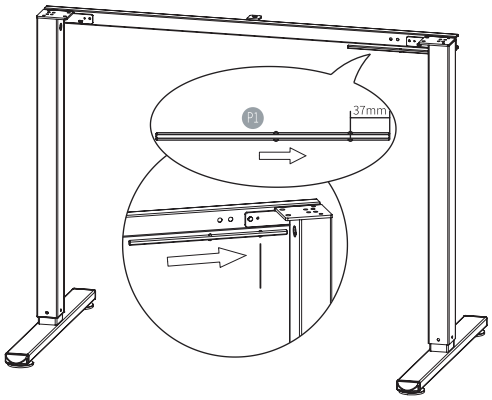

Step 6

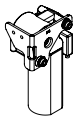

K1 ×1

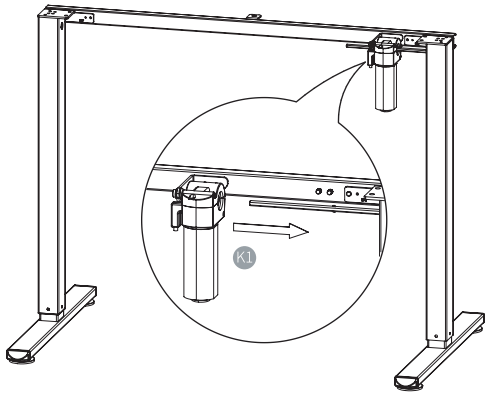

Step 7

1 × 2

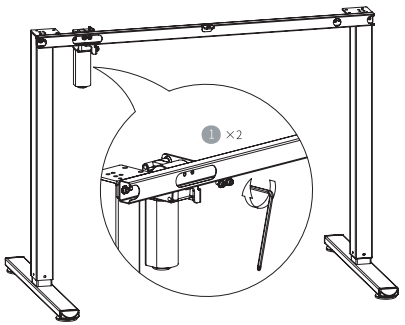

Step 8

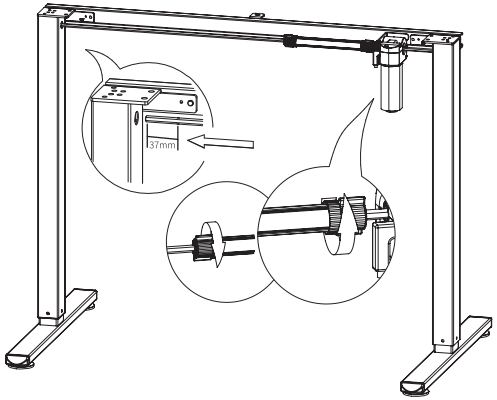

Assicurarsi che non vi siano ostacoli durante il funzionamento del telaio del tavolo.
Assicurarsi che la lunghezza di tutti i cavi possa adattarsi all'altezza di sollevamento.

Step 9

E1 ×2

3 ×4

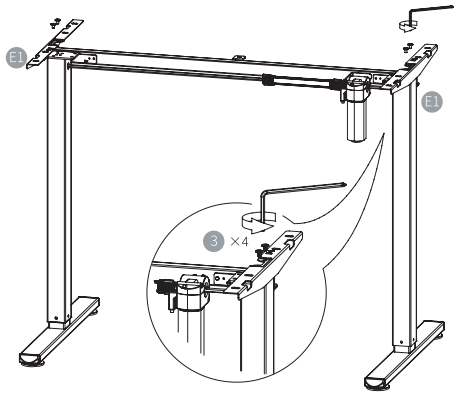

Step 10

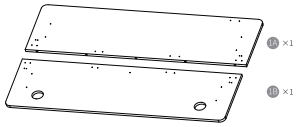

8 ×6

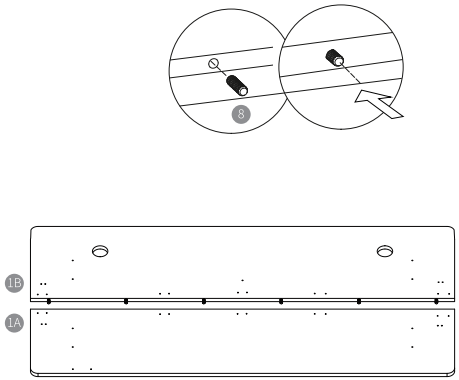

Step 11

13 ×16

L ×4

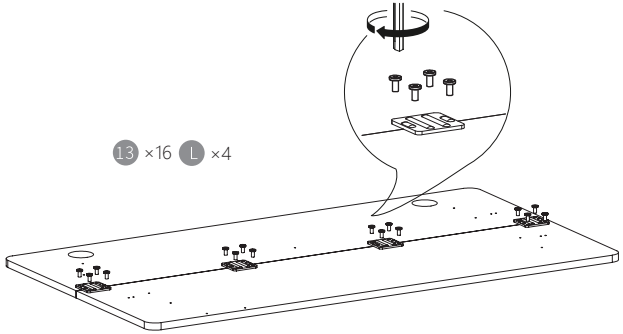

Step 12

14 ×6

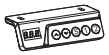

H1 ×1

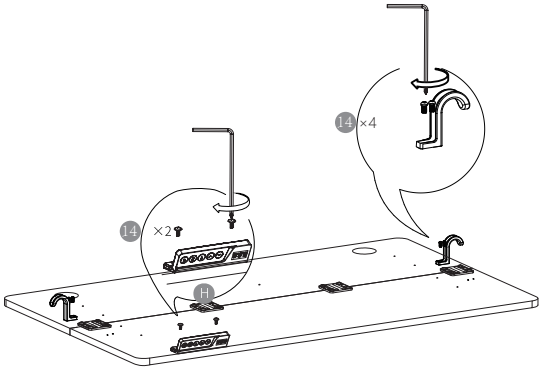

Step 13

13 ×9

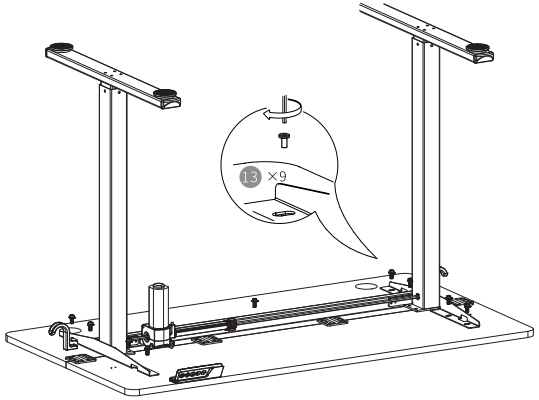

Step 14

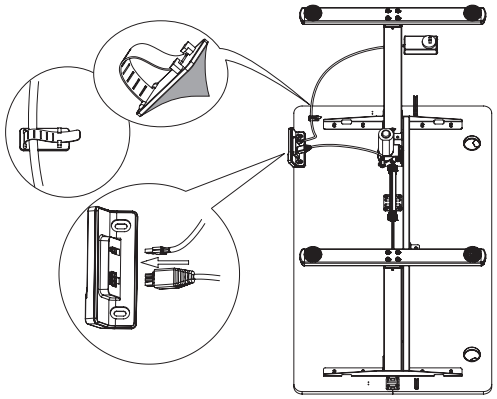

Step 15

N1 ×2

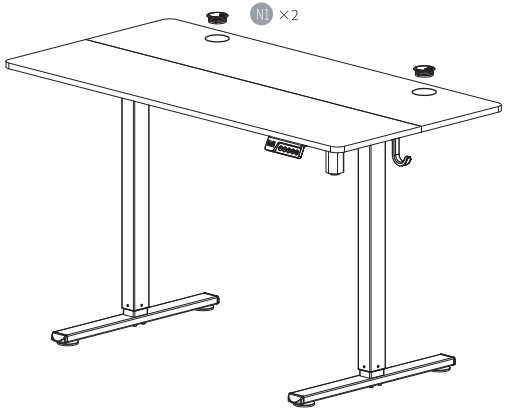

Istruzioni di controllo manuale

Nome dei tasti	Istruzioni operative	Processo dell'azione
	Accensione iniziale del prodotto	Dopo l'accensione, il controller mostra l'altezza attuale del piano del tavolo e può essere utilizzato direttamente. Tuttavia, quando il valore dell'altezza mostrato dal controller non corrisponde all'altezza effettiva del piano del tavolo, o quando il prodotto viene smontato/rimontato, causando un cambiamento nell'altezza delle gambe del tavolo, è necessario eseguire un'operazione di reset per risolvere il problema.
⌄	Reset	Premere a lungo ⌄ ,il piano del tavolo inizia a scendere. Quando il controller mostra il valore minimo dell'altezza, continuare ad aspettare per 5 secondi. In questo momento, il controller mostrerà 'rES', indicando che il ripristino è iniziato. Continuare ad aspettare fino a quando il controller mostra il valore minimo di altezza 070 o 27.6, indicando che il ripristino è completato. Durante il processo di ripristino, è possibile premere qualsiasi tasto per interrompere il ripristino; per entrare di nuovo nello stato di ripristino, premere a lungo ⌄ per 5 secondi. Quando il controller mostra 'rES', è possibile continuare o rientrare nel processo di ripristino.er neu starten.
⌃	Operazione di salita	Premere a lungo ⌃ , il piano del tavolo si alza, il controller mostra il valore dell'altezza in tempo reale. Rilasciando il tasto, il piano del tavolo si ferma.
⌄	Operazione di discesa	Premere a lungo ⌄ , il piano del tavolo scende, il controller mostra il valore dell'altezza in tempo reale. Rilasciando il tasto, il piano del tavolo si ferma.
① ②	Operazione di memorizzazione della posizione	Premere a lungo il tasto numerico ①/②, attendere 3 secondi, lo schermo del controller inizierà a mostrare H1/H2. Dopo 2 secondi, verrà visualizzato automaticamente il valore dell'altezza corrente, indicando che la posizione di altezza è stata memorizzata con successo.
① ②	Eseguire l'operazione di memorizzazione	In condizioni normali, premere il tasto numerico per richiamare l'altezza corrispondente. Il controller mostrerà prima il valore dell'altezza target, quindi dopo 0,5 secondi, il piano del tavolo inizierà a muoversi automaticamente verso la posizione target. (Durante l'operazione di memorizzazione dell'altezza, è possibile interrompere l'operazione premendo qualsiasi tasto.)
⌃ ⌄	Tasto di blocco	1.Premere contemporaneamente i tasti ⌃ e ⌄, Quando il controller mostra "LoC", rilasciare i tasti per entrare nella modalità di blocco. In questo stato, non sarà possibile eseguire alcuna operazione sul sistema. 2.In modalità blocco, tenere premuti contemporaneamente i tasti ⌃ e ⌄ fino a quando il controller mostra il valore dell'altezza. Rilasciare i tasti per completare lo sblocco.
	Risparmio energetico e riattivazione	1.Quando il controller non viene utilizzato per 30 secondi, il display si spegne automaticamente e il controller entra in modalità a basso consumo. Premere qualsiasi tasto per uscire da questa modalità. 2.Quando il controller è spento, premere brevemente qualsiasi tasto per accendere lo schermo ed eseguire immediatamente la funzione corrispondente.
⌄ ①	Interruttore di blocco	Tieni premuti i tasti ⌄ e ① per 3 secondi. Il display del telecomando mostrerà OFF: telecomando disattivato, ON: telecomando attivato (precisione N livello). Il tempo di visualizzazione ON/OFF è di 2 secondi.
⌄ ②	Commutazione tra unità imperiali e metriche	Tenere premuti i tasti ⌄ e ② per 3 secondi per commutare l'unità di misura tra il sistema metrico e quello imperiale.

Ⓢ	Promemoria di seduta	Tenere premuto il tasto S finché sul display LED appare "Sr", quindi rilasciare il tasto S.A questo punto, “Sr” lampeggia.Premere il tasto S per inserire l'impostazione di promemoria sedentario,Premere i tasti su o giù per impostare l'intervallo (passi di 0,5 ore; minimo 0,5 h, massimo 4,0 h).Premere di nuovo il tasto S per confermare e uscire dalla modalità di impostazione. Verrà visualizzata l’altezza corrente.Allo scadere del tempo preimpostato, lo schermo lampeggia finché non si preme un tasto qualsiasi per uscire dal lampeggio.

Descrizione del guasto

Codice di guasto	Descrizione del guasto	Nota
rES	Quando il display LED lampeggia mostrando 'rES'	Il problema può essere risolto eseguendo un'operazione di reset
E31	Anomalia di tensione di alimentazione: la tensione è inferiore a 20V	Sostituire l'alimentatore
E32	Anomalia della tensione di alimentazione: la tensione è superiore a 36V	Sostituire l'alimentatore
E02	Rimbalzo per ostacolo	Rimuovere l'ostacolo
Hot	Entro 5 minuti di funzionamento continuo o meno di 10 secondi tra un arresto e l'altro.	Dopo 15 minuti di attesa, il controller uscirà automaticamente dalla modalità 'Hot' o si riavvierà tramite un'interruzione dell'alimentazione
E10	Cavo del motore non collegato	Verificare la connessione del cavo
E20	Il carico del motore supera il carico nominale, il tavolo smette di funzionare	Ridurre il carico

Atenciones

1. Asegúrese de tener en cuenta la longitud del cable cuando opere la mesa.
Si los cables no son lo suficientemente largos, como el mouse, la computadora y el altavoz, cualquier dispositivo con los cables afectarán el movimiento de la mesa, pueden dañar el panel o romper los cables.

2. Esta mesa elevadora eléctrica tiene un motor, utilícela en un área de oficina seca, la altura del marco de la mesa se puede ajustar, por lo que se puede colocar en la altura adecuada más ergonómica. Este producto sólo es aplicable a los usos contenidos en este manual. Este producto no debe usarse en alta humedad o ambiente húmedo. Cualquier otro uso puede tener un riesgo.

3. Responsabilidad: Salvo lo establecido en este manual de instrucciones, el vendedor bajo ninguna circunstancia no aceptar reclamos de garantía o reclamos de responsabilidad por daños resultantes del uso o manejo inadecuado del marco de la mesa.

4. Elija una posición de la mesa que esté a una distancia segura de marcos de ventanas, electrodomésticos, muebles, etc., asegurándose de que no se atasquen.

5.Después del montaje, no coloque nada de más de 50 cm de altura debajo del panel. al moverse la mesa, no levantes la mano sobre ella. Esto ejercerá presión sobre el hardware que conecta la base. a la mesa.

6. Este producto viene con una garantía de reemplazo limitada de 30 días por defectos de fabricación.

7. No pertenecen al ámbito de los servicios gratuitos:
Más allá del período de garantía;
No usar, mantener y conservar el producto de acuerdo con los requisitos de las instrucciones. para su uso, resultando en daño;
Donde el usuario desmonte, ensamble y transforme sin permiso;
Usar un controlador o controlador manual que no coincida con el proveedor;
Daños causados por fuerza mayor;

8. Además, el producto se enviará al departamento del vendedor para su mantenimiento.

Parámetros técnicos básicos

Voltaje	100-240VAC 50/60Hz
Velocidad máxima de funcionamiento	20MM/S
Ruido	＜48dB
Material	MDF (tablero de fibra de densidad media), Mental
Altura de elevación	700-1150MM
Tamaño de la mesa	1100*600*15MM
Carga Máxima	70kg

Lista de piezas:

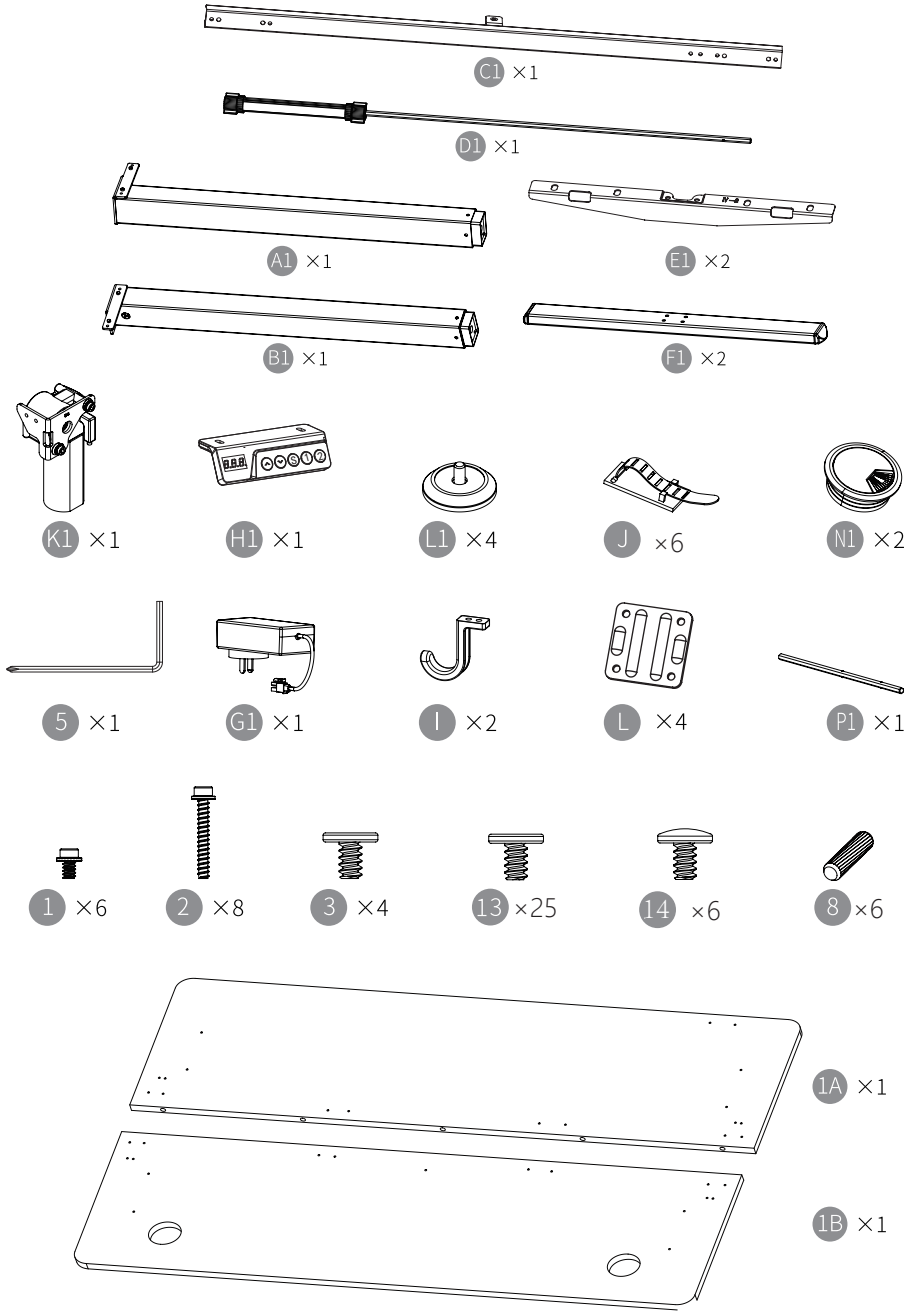

Pasos de instalación

Nota: Saque los accesorios de la caja de embalaje y colóquelos sobre la alfombra o cojín para evitar rayar el producto.

Step 1

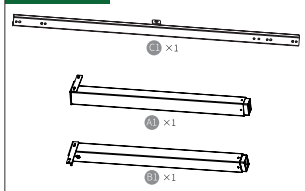

1 × 4

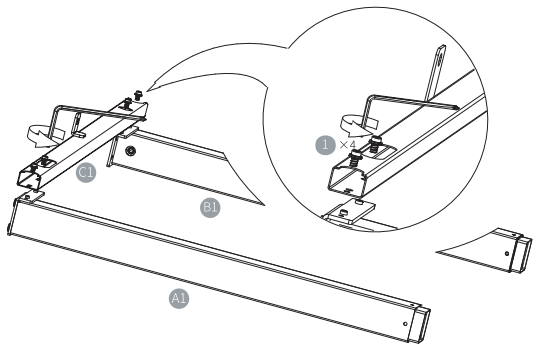

Step 2

F1 ×2

2 ×8

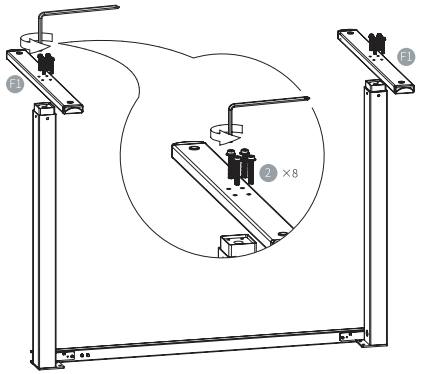

Step 3

L1 ×4

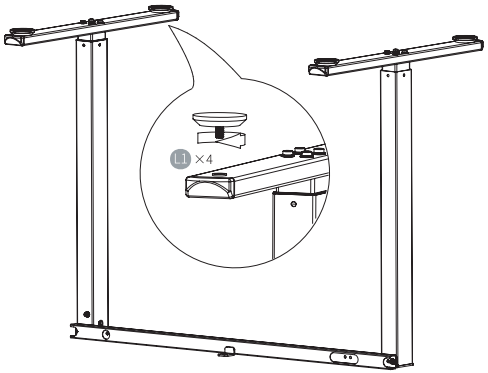

Step 4

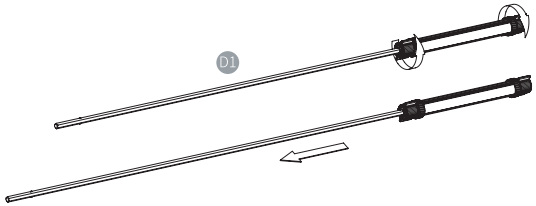

Step 5

P1 ×1

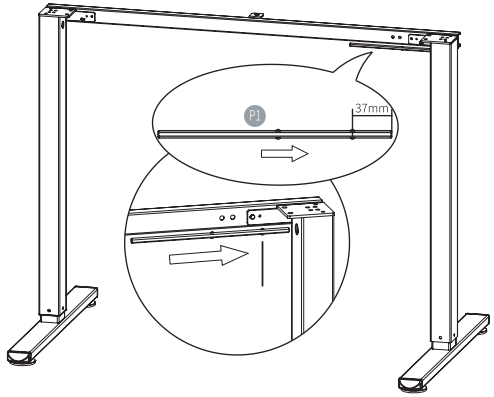

Step 6

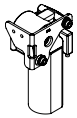

K1 ×1

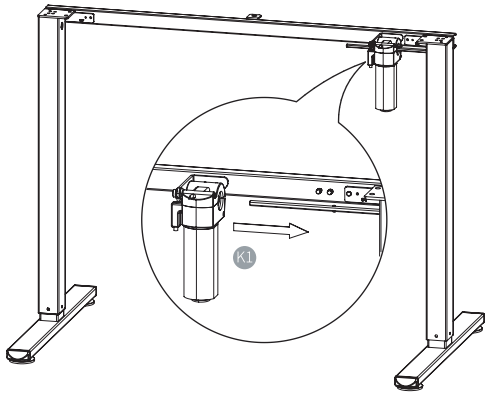

Step 7

1 × 2

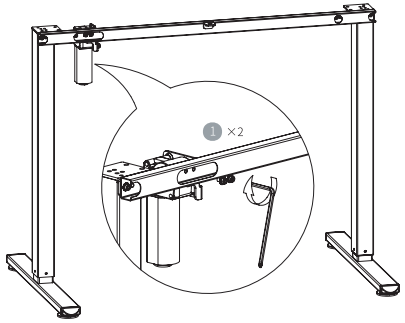

Step 8

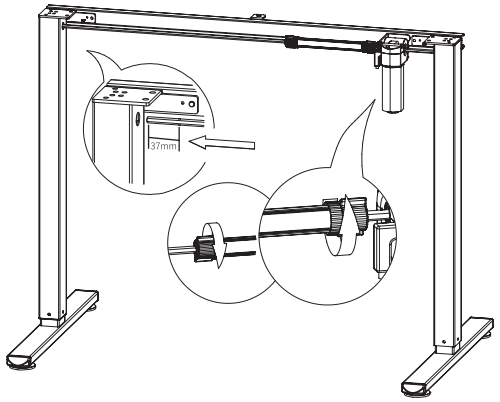

Asegúrese de que no haya obstáculos durante el funcionamiento del marco de la mesa.
Asegúrese de que la longitud de todos los cables pueda adaptarse a la altura de elevación.

Step 9

E1 ×2

3 ×4

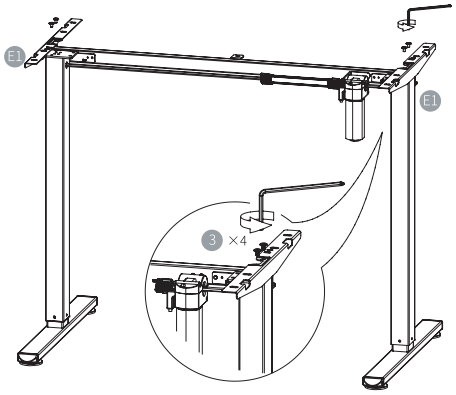

Step 10

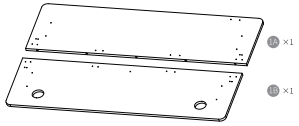

8 ×6

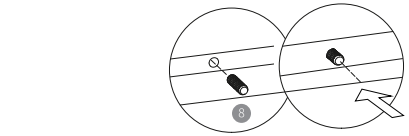

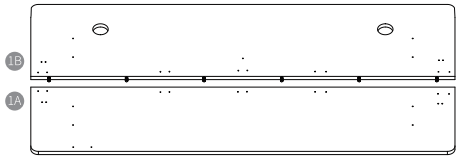

Step 11

13 ×16

L ×4

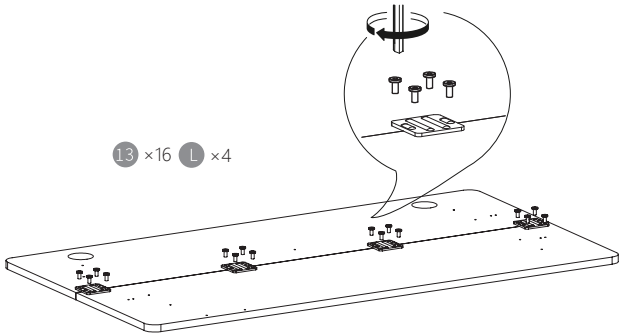

Step 12

14 ×6

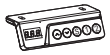

H1 ×1

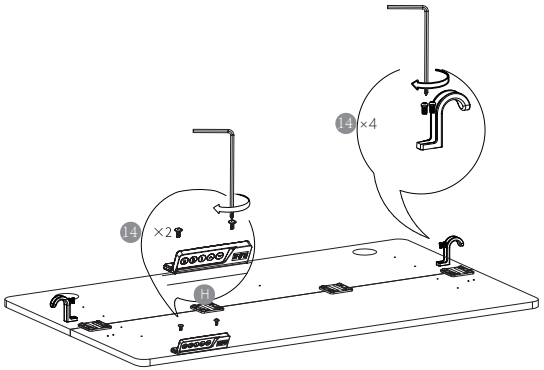

Step 13

13 ×9

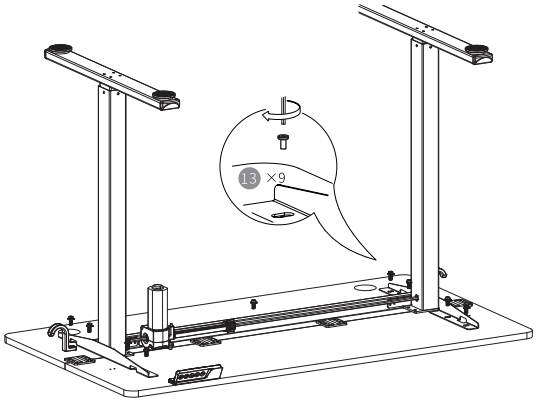

Step 14

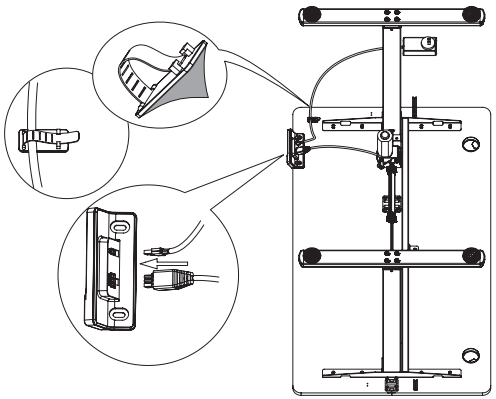

Step 15

N1 ×2

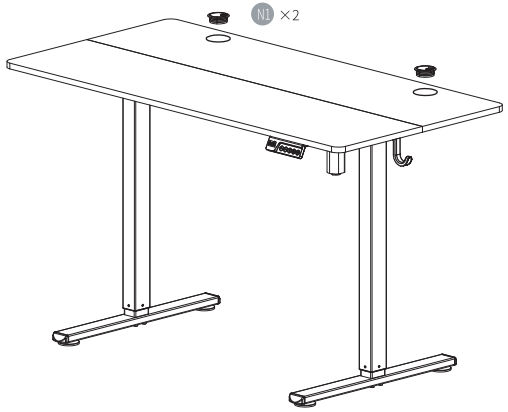

Instrucciones del Controlador

Nombre del Botón	Descripción de la Operación	Proceso de operación
	Encendido Inicial	Al conectar la corriente, el controlador muestra la altura actual del escritorio y se puede usar directamente. Sin embargo, si el valor mostrado no coincide con la altura real del escritorio, o si el producto se desmonta/reinstala y la altura de las patas cambia, será necesario realizar un restablecimiento.
∨	Restablecimiento	Mantenga presionado ∨, y la mesa comenzará a bajar. Cuando el controlador muestre el valor de altura mínima, espere 5 segundos. En este momento, el controlador mostrará "rES", lo que indica que el proceso de reinicio ha comenzado. Por favor, continúe esperando hasta que el controlador muestre la altura mínima de 070 o 27,6, lo que indica que el reinicio ha finalizado. Durante el proceso de reinicio, puede presionar cualquier tecla para detenerlo. Si necesita volver a iniciar el estado de reinicio, mantenga presionado ∨ durante 5 segundos. Cuando el controlador muestre "rES", puede continuar o reiniciar el proceso de reinicio.
∧	Subir Escritorio	Mantenga presionado ∧, la mesa se elevará, el controlador mostrará la altura actual en tiempo real. Al soltar el botón, la mesa se detendrá.
∨	Bajar Escritorio	Mantenga presionado ∨, la mesa descenderá, el controlador mostrará la altura actual en tiempo real. Al soltar el botón, la mesa se detendrá.
① ②	Guardar Posición	Mantenga presionado el botón numérico ①/② durante 3 segundos. La pantalla del controlador mostrará H1/H2 y, después de 2 segundos, mostrará el valor de altura actual, indicando que la posición de altura se ha guardado con éxito.
① ②	Ejecutar Posición Guardada	En el estado normal, presiona el botón numérico para llamar a la altura correspondiente. El controlador primero mostrará el valor de la altura objetivo y, después de 0.5 segundos, el escritorio se moverá automáticamente a esa posición. Durante el proceso, puede presionar cualquier botón para detener la operación.
∧ ∨	Bloquear Botones	1.Mantenga presionados simultáneamente ∧ y ∨. Cuando el controlador muestre "LoC", suelte los botones para entrar en el estado de bloqueo de pantalla. En este estado, no se puede realizar ninguna operación en el sistema. 2.En el estado de bloqueo de pantalla, mantenga presionados simultáneamente ∧ y ∨ hasta que el controlador muestre el valor de altura. Suelte los botones para desbloquear la pantalla.
	Ahorrar energía y activar	1. Cuando el controlador no se utiliza durante 30 segundos, la pantalla se apaga automáticamente y el controlador entra en modo de bajo consumo. Presione cualquier tecla para salir de este modo. 2.En el estado apagado del controlador, presione brevemente cualquier tecla para encender la pantalla y ejecutar inmediatamente la función correspondiente.
∨ ①	Interruptor de bloqueo por obstrucción	Mantenga presionados los botones ∨ y ① durante 3 segundos. El controlador manual mostrará OFF: desactivación por obstrucción del control remoto, u ON: activación por obstrucción del control remoto (precisión en nivel N). El estado ON/OFF se muestra durante 2 segundos.
∨ ②	Cambiar entre sistema métrico e imperial	Mantenga presionados los botones ∨ y ② durante 3 segundos para cambiar la visualización entre el sistema métrico e imperial en el controlador manual.

S	Recordatorio de sedentarismo	Mantenga presionada la tecla S hasta que en la pantalla LED aparezca "Sr", luego suelte la tecla S.En este momento, “Sr” parpadeará.Presione la tecla S para entrar en la configuración de recordatorio sedentario,Use las teclas de subir o bajar para ajustar el intervalo (incrementos de 0,5 horas; mínimo 0,5 h, máximo 4,0 h).Presione nuevamente la tecla S para confirmar y salir del modo de configuración. Se mostrará la altura actual.Al llegar al tiempo preestablecido, la pantalla parpadeará hasta que se presione cualquier tecla para detener el parpadeo.

Descripción de la falla

Código de error	Descripción del error	Nota
rES	La pantalla LED parpadea y muestra “rES”.	Realiza la operación de restablecimiento para resolver este error.
E31	Anomalía en el voltaje de alimentación: voltaje inferior a 20V.	Reemplaza la fuente de alimentación.
E32	Anomalía en el voltaje de alimentación: voltaje superior a 36V.	Reemplaza la fuente de alimentación.
E02	Reacción de bloqueo al encontrar un obstáculo.	Elimina el obstáculo.
Hot	Funcionamiento continuo durante más de 5 minutos o intervalos de funcionamiento inferiores a 10 segundos.	Espera 15 minutos a que el controlador salga automáticamente de «Hot» o se apague y reinicie.
E10	Cable del motor no conectado.	Verifica la conexión del cable.
E20	La carga del motor supera el límite permitido, deteniendo el funcionamiento del escritorio.	Reduce la carga.

Belangrijke aandachtspunten

1.Zorg ervoor dat u rekening houdt met de lengte van de stroomkabel bij het bedienen van de tafel.

2.Als de draden niet lang genoeg zijn, zoals bij de muis, computer en luidspreker, zal elk apparaat met draden de beweging van de tafel beïnvloeden, wat paneelschade of draadbreuk kan veroorzaken.

3.Dit elektrisch verhoogbare bureau heeft een motor. Gebruik het in een droge kantoorruimte. De hoogte van het tafelonderstel is verstelbaar, zodat het op de meest ergonomisch geschikte hoogte kan worden gepositioneerd. Dit product is alleen geschikt voor de toepassingen die in deze handleiding zijn beschreven. Dit product mag niet worden gebruikt in een omgeving met een hoge luchtvochtigheid of vochtigheid. Elk ander gebruik kan een risico met zich meebrengen.

4.Aansprakelijkheid: Tenzij in deze bedieningshandleiding anders vermeld, aanvaardt de verkoper onder geen enkele omstandigheid garantieclaims of aansprakelijkheidsclaims voor schade als gevolg van onjuist gebruik of hanteren van het tafelonderstel.

5.Kies een tafelpositie die op veilige afstand staat van vensterkozijnen, apparaten, meubels, enz., en zorg ervoor dat ze niet klem komen te zitten.
Plaats na montage niets hoger dan 50 cm onder het blad. Til uw hand er niet op wanneer u de tafel verplaatst. Dit belast de hardware die de basis met het tafelblad verbindt.

6.Dit product wordt geleverd met een beperkte vervangingsgarantie van 30 dagen voor fabrieksfouten.

7.De volgende zaken vallen niet onder de gratis service:
Buiten de garantieperiode;Het niet gebruiken, onderhouden en bewaren van het product volgens de vereisten in de gebruiksaanwijzing, wat tot schade leidt;Waar de gebruiker zonder toestemming demonteert, assembleert en transformeert;Het gebruik van een controller of handcontroller die niet door de leverancier is gematcht;Schade veroorzaakt door overmacht.

8.Daarnaast zal het product voor onderhoud naar de afdeling van de verkoper worden gestuurd.

Basistechnische parameters

Spanning	100-240VAC 50/60Hz
Maximale loopsnelheid	25mm/s
Geluid	＜48dB
Materiaal	MDF (fijne/5μm vezelplaat), Metaal
Verhooghoogte	700-1150MM
Tafelgrootte	1100*600*15MM
Maximale belasting	70Kg

Onderdelenlijst:

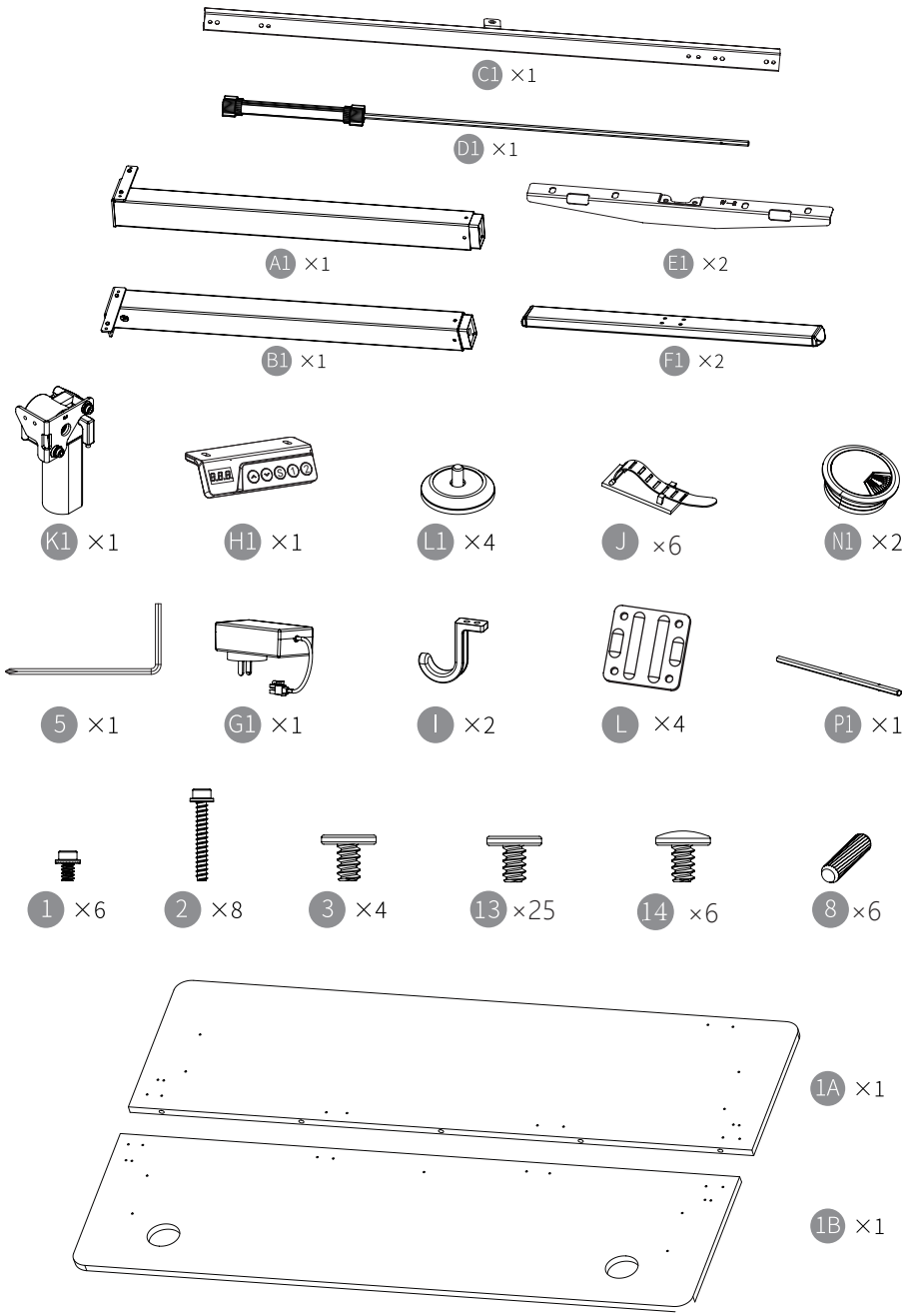

Installatiestappen

Opmerking: Haal de accessoires uit de verpakking en leg ze plat op een tapijt of kussen om krassen op het product te voorkomen.

Step 1

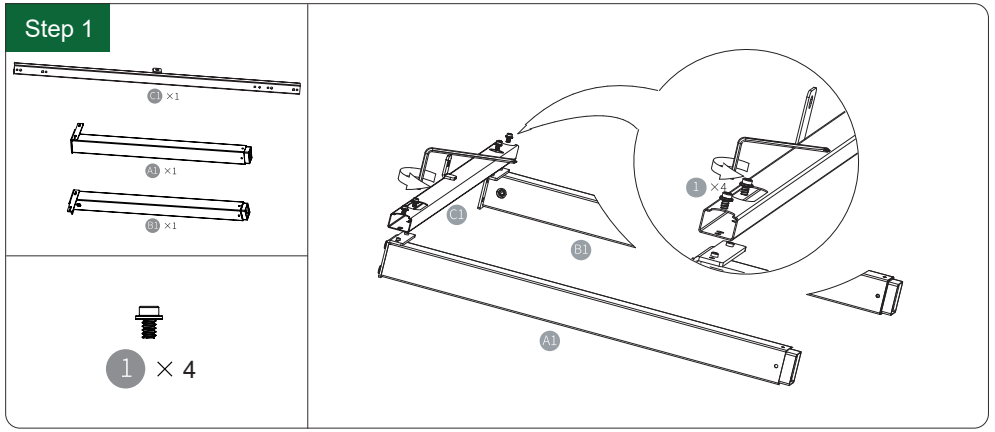

Step 2

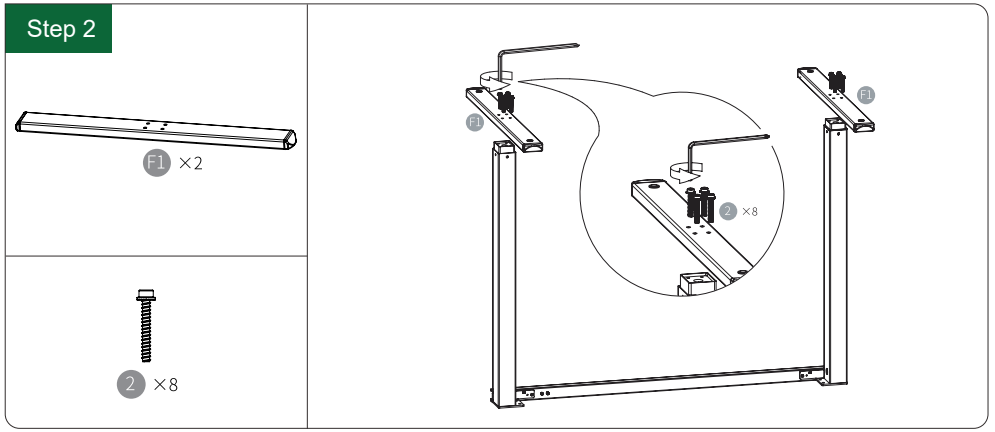

Step 3

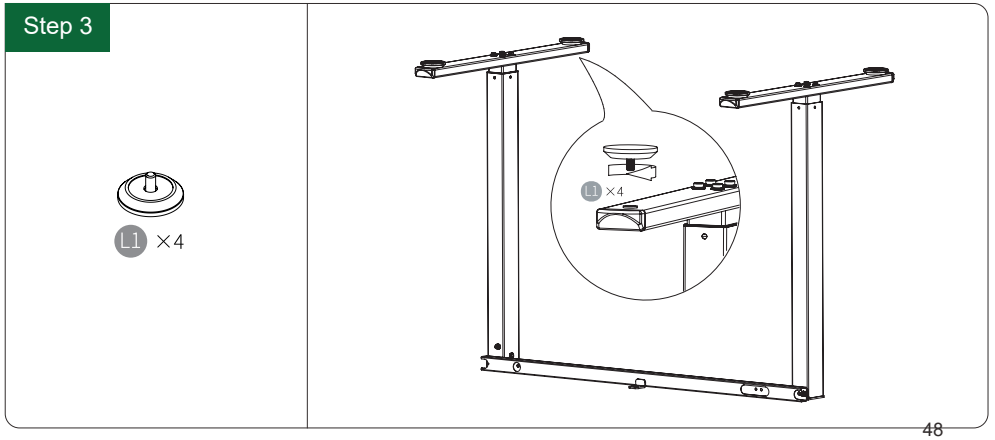

Step 4

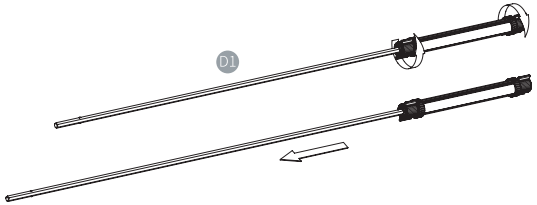

Step 5

P1 ×1

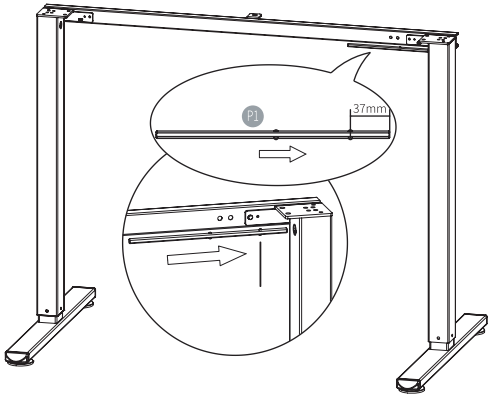

Step 6

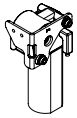

K1 ×1

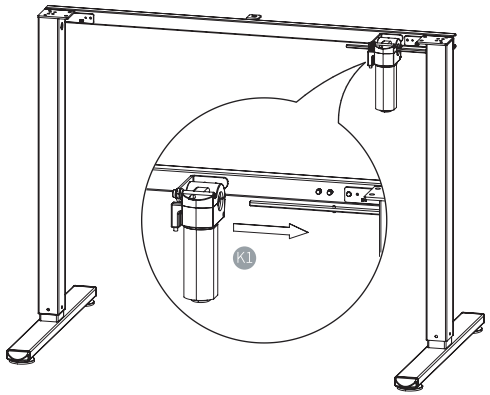

Step 7

1 × 2

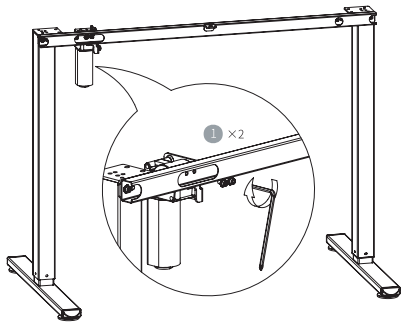

Step 8

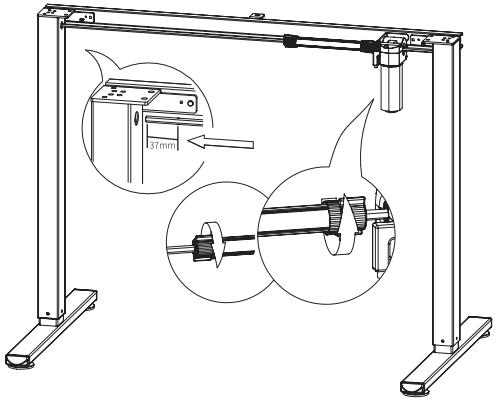

Zorg ervoor dat er tijdens het werken van het tafelonderstel geen obstakels zijn.
Zorg ervoor dat de lengte van alle draden zich kan aanpassen aan de verhooghoogte.

Step 9

E1 ×2

3 ×4

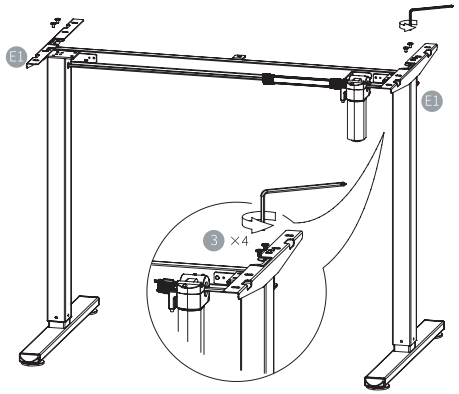

Step 10

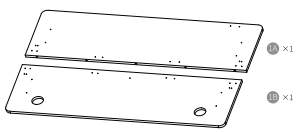

8 ×6

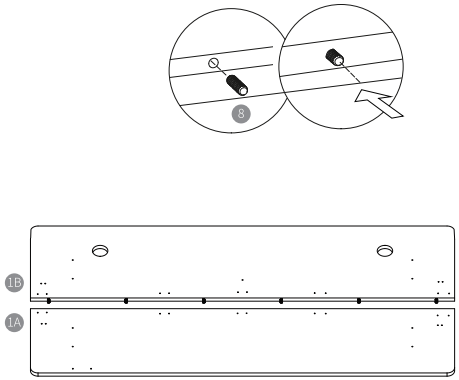

Step 11

13 ×16

L ×4

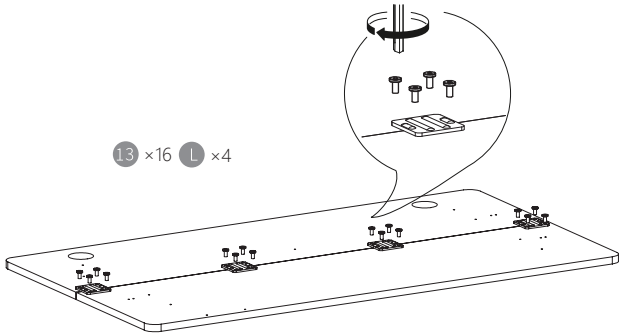

Step 12

14 ×6

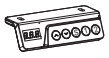

H1 ×1

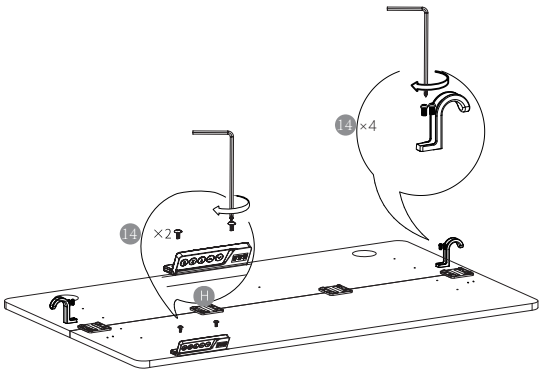

Step 13

13 ×9

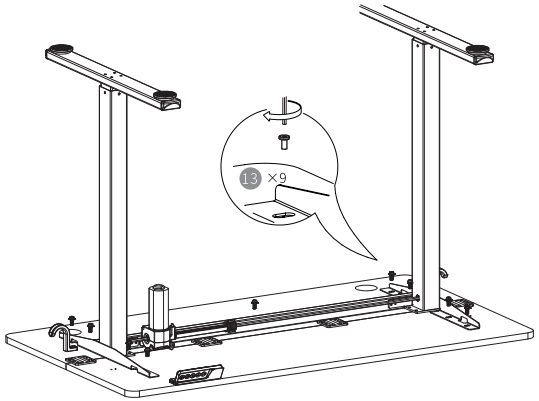

Step 14

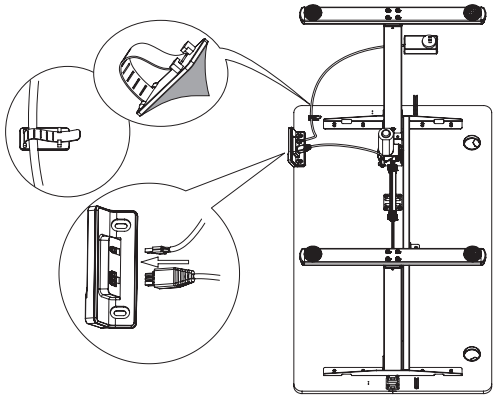

Step 15

N1 ×2

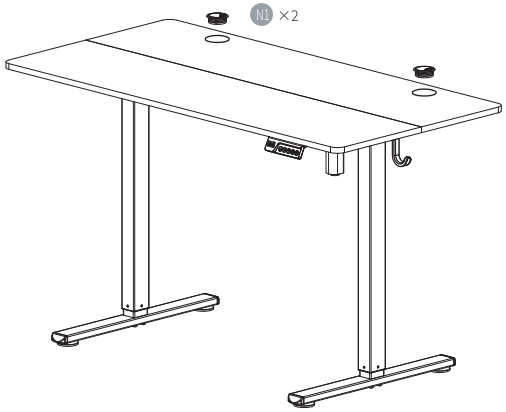

Bedieningsinstructie

Functie	Bediening	Beschrijving
	Initial Power-On	Het is klaar voor gebruik zodra de controller de huidige bureaubladhoogte weergeeftna het aanschakelen. Een reset is echter vereist als de hoogte op de controller niet overeenkomt met de werkelijke bureaubladhoogte, of als het bureau demonteerd en opnieuw gemonteerd, waardoor een verandering in de hoogte van het bureau been.
⌄	Reset maken	Druk op en houd de knop vast ⌄,en de desktop zal beginnen te dalen. Wanneer de controller de minimale hoogtewaarde weergeeft, blijft u wachten gedurende 5 seconden. Op deze punt, zal de controller "rES" tonen, wat aangeeft dat de reset is begonnen. Alsjeblieft.blijven wachten totdat de controller de minimale hoogtewaarde van 070 weergeeft of 27.6, aangeeft dat de reset voltooid is.Tijdens het resetproces kunt u op elke toets drukken om de reset te stoppen. Als u nodig hebt Voer de reset-toestand opnieuw in, kunt u de knop ⌄ 5 seconden ingedrukt en ingehouden.Wanneer de controller "rES" weergeeft, kunt u het proces voortzetten of opnieuw starten.
⌃	Opwaartse beweging	Wanneer u op de knop drukt en houdt ⌃, zal het bureaublad stijgen en zal de controller weergeven van de real-time hoogtewaarde. Wanneer u de knop loslaat, stopt het bureaublad bewegen.
⌄	Beweging naar beneden	Wanneer u op de knop drukt en houdt ⌄, zal het bureaublad dalen en zal de controller weergeven van de real-time hoogtewaarde. Wanneer u de knop loslaat, stopt het bureaublad bewegen.
① ②	Geheugenpositiebewerking	Wanneer u op de nummertoets drukt en houdt ①/② gedurende 3 seconden, de controller display zal H1/H2 weergeven. Na 2 seconden zal het automatisch de huidige hoogte weergeven waarde, die aangeeft dat de geheugenpositie succesvol is opgeslagen.
① ②	Geheugenbewerking uitvoeren	Bij normale werking, wanneer u op de aangewezen nummertoets drukt om een specifieke hoogte, zal de controller eerst de overeenkomstige doelhoogtewaarde weergeven. Na een 0,5 seconde, zal het bureaublad automatisch verplaatsen naar de doelpositie. (Tijdens de geheugenhoogtebedrijf kan elke toets worden gedrukt om de proces.)
⌃ ⌄	Sleutel vergrendelen	1.Druk en houd ⌃ zowel ⌄ en tegelijkertijd, en laat vervolgens de knoppen los wanneer de controller "LoC" weergeeft, zal het de modus van het vergrendelscherm invoeren, waarbij geen Operaties kunnen op het systeem worden uitgevoerd. 2.In de modus van het vergrendelscherm, druk en houd zowel ⌃ als ⌄ Laat dan de knoppen los totdat de controller de hoogtewaarde weergeeft, is het ontgrendelproces voltooid.
	Energiebesparing en Wake-up	1.Na 30 seconden van inactiviteit, zal het scherm automatisch uitschakelen, en de controller zal de lage vermogensmodus betreden. U kunt elke toets drukken om deze modus te verlaten. 2.In de uitgeschakelde staat, kan korte druk op elke sleutel het scherm en onmiddellijk de overeenkomstige functie uitvoeren.
⌄ ①	Schakel aan/uit	Druk en houd en ⌄ ① Sleutel voor 3 seconden. Wanneer de controller wordt uitgeschakeld,De afstandsbediening is uitgeschakeld. Wanneer de controller aan wordt weergegeven, is het ingeschakeld (precisie N niveau). Het ON/OFF-scherm duurt 2 seconden.
⌄ ②	Schakelen tussen Metrische en keizerlijke eenheden	Druk en houd en ⌄ ② sleutel voor 3 seconden, de controller display schake-laars tussen metrische en keizerlijke eenheden.
Ⓢ	Sedentaire herinnering	Houd de S-toets ingedrukt totdat "Sr" op het LED-scherm verschijnt en laat vervolgens de S-toets los.Op dit punt knippert “Sr”. Druk op de omhoog- of omlaagtoetsen om het interval in te stellen (stappen van 0,5uren; minimaal 0,5 uur, maximaal 4,0 uur). Druk opnieuw op de S-toets om te bevestigen en de setup-modus verlaten. De huidige hoogte wordt weergegeven. Wanneer de vooraf ingestelde tijd verloopt, knippert het scherm totdat u op een toets drukt om de knippering te verlaten.

Foutcodes

Foutcode	Fout / Beschrijving	Oplossing
rES	Wanneer het LED-scherm knippert “rES”	Een reset-operatie kan dit alarm verwijderen
E31	Stroomspanningsanomalie: Spanning is onder 20V	Vervang de voeding
E32	Stroomspanningsanomalie: Spanning boven 36V	Vervang de voeding
E02	Bounce terug bij het tegenkomen van weerstand	Verwijder de obstructie
Hot	Continue werking gedurende 5 minuten, of het stopinterval van de werking minder dan 10 seconden is	Na 15 minuten wachten zal de controller automatisch de "Hot" modus verlaten, of uitschakelen en opnieuw starten
E10	Motorkabel niet aangesloten	Controleer de aansluitingskabel
E20	De motorbelasting overschrijdt de nominale belasting,en de desktop stopt met werken	Verminder de belasting

Thank you for choosing HOMAVO.
Welcome to communicate with us at : Homavo-Official@outlook.com